AirToolPro.com by Zampini Industrial Group - Premier Tool Suppliers Since 1987 1-800-353-4676

Desoutter

DRYLINE™

Desoutter Limited. London NW9 6ND

2D472-LX-550

(GB) Servicing Instructions
Parts List
Operating Instructions

(D) Wartungsanleitung
Teileliste
Bedienungsanleitung

(F) Manuel d'entretien
Liste de pièces
Manuel d'utilisation

(E) Instrucciones de Servicio
Listas de Repuestos
Instrucciones de Operación

(P) Instruções de Manutenção
Listas de Peças
Instruções de Funcionamento

(I) Istruzioni per la Manutenzione
Elenco delle Parti
Istruzioni Operative

(GR) Οδηγίες Συντήρησης
Κατάλογοι Ανταλλαχτικών
Οδηγίες Λειτουργιάς

(NL) Onderhoudsinstructies
Onderdelenlijst
Bedieningsinstructies

(DK) Servicevejledning
Liste over dele
Betjeningsvejledning

(N) Serviceinstruksjoner
Delelister
Driftsinstruksjoner

(S) Serviceinstruktioner
Reservdelslista
Bruksanvisning

(FIN) Huolto-ohjeet
Osaluettelo
Käyttöohjeet

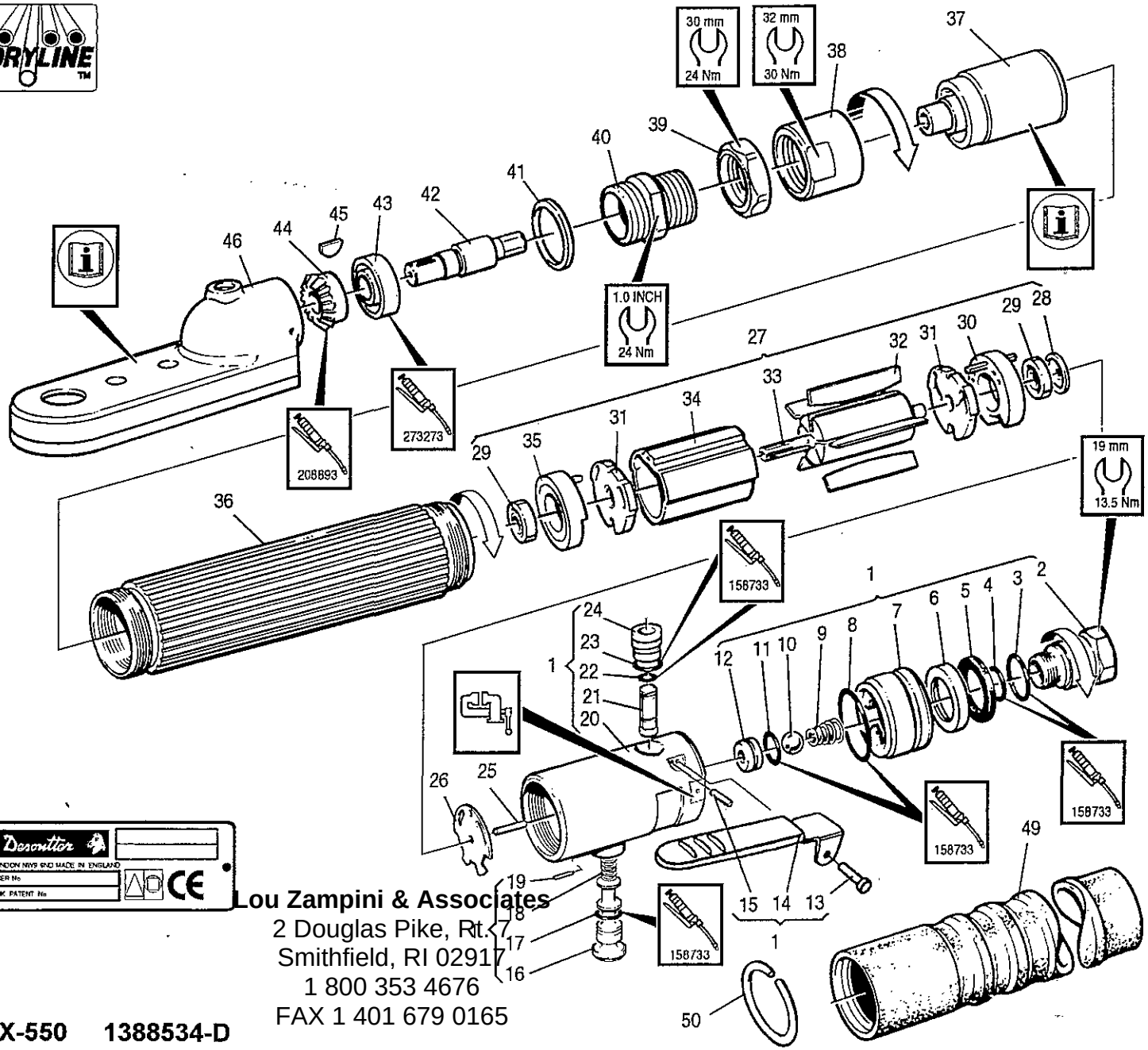

Lou Zampini & Associates
2 Douglas Pike, Rt. 7
Smithfield, RI 02917
1 800 353 4676
FAX 1 401 679 0165

2D472-LX-550 1388534-D

AirToolPro.com by Zampini Industrial Group - Premier Tool Suppliers Since 1987 1-800-353-4676

Item Ps. Nr. No. Article	Part No Teil Nr. Référence	Qty Menge Qté
1	390873	1
	(1/4" BSP)	
	390893	1
	(1/4" NPT)	
2	261503	1
	(1/4" BSP)	
	261513	1
	(1/4" NPT)	
*3	268513	1
*4	202313	1
5	252453	1
6	252483	1
7	252423	1
*8	203423	1
9	388673	1
10	1693	1
*11	500953	1
12	252383	1
13	235853	1
14	361673	1
*15	261223	1
16	252543	1
*17	250913	1
*18	252563	1
19	259953	1
20	390853	1
21	387943	1
*22	261213	1
*23	203713	1
24	252533	1
25	329483	1
*26	253003	1
27	313393	1
28	254903	1
29	33433	2
30	254883	1
31	254873	2
*32	300623	5
33	266553	1
34	254853	1
35	304673	1
36	252603	
*37	(see sheet 3)	

Item Ps. Nr. No. Article	Part No Teil Nr. Référence	Qty Menge Qté
38	279213	1
39	279223	1
40	279243	1
41	279273	1
42	239383	1
43	64368	1
44	273173	1
45	25568	1
46	239403	1
47	363363	1
48	54853	2

Supplied Accessories

49	222453	1
50	235203	1

Service Kits
Service Ausrüstungen
Trousses d'Entretien

Part no Teil Nr. Référence	Item Ps. Nr. No. Article	Qty Menge Qté
376103	3	1
	4	1
	8	1
	11	1
	17	1
	22	1
	23	1
	26	1
367083	29	2
	32	5

GB * Indicates normal replacement items. It is recommended that adequate stocks are held for servicing requirements.
Always quote tool model number, serial number and spare part number when ordering spares.

D * Bedeutet normale Verschleißteile. Es empfiehlt sich eine angemessene Menge für Wartungszwecke auf Lager zu halten.
Bei der Bestullung von Ersatzteilen, bitte immer angeben: Typennummer der Bohrmaschine, Werknummer und Ersatzteilnummer.

F * Le symbole astérisque (*) indique des articles de rechange normaux. Il est recommandé d'en conserver des stocks suffisants pour assurer toutes les opérations d'entretien courant.
Lors de la commande de pièces de rechange, toujours citer le numéro de modèle de l'outillage, son numéro de série et le numéro de référence de chaque pièce de rechange.

E * Indica elementos de reposición regular. Se recomienda tener una cantidad adecuada de los mismos en reserva a efectos de mantenimiento.
Al encargar piezas de recambio, siempre debe indicarse el número de modelo de la herramienta, su número de serie y el número de la pieza de recambio.

P * Indica itens que são substituídos regularmente. É recomendado que estoques adequados sejam mantidos para requisitos de manutenção.
Cite sempre o número do modêlo da ferramenta, número de série, e número da peça accesória quando pedindo acessórios.

I * L'asterisco denota recambi normali. Si consiglia di mantenere scorte adeguate alle esigenze della manutenzione.
Nell'ordinazione di ricambi citare il numero di modello dell'utensile, il numero di matricola e quello di catalogo del pezzo.

GR * Σημαίνει συνηθισμένα είδη (τεμάχια) για αντικατάσταση. Σας συνιστύμε να τηρείτε αρκετό απόθεμα από τα είδη που χρειάζονται αντικατάσταση.
Οταν παραγγέλνετε ανταλλακτικά πάντα να γράφετε τον αιρθμό μοντέλου του εργαλείου, τον αριθμό σειράς και τον αρίθμό ανταλλακτικού

NL * Betekent normale reserveartikelen. Het verdient aanbeveling om voldoende voor onderhoudsbehoeften vooradig te hebben.
Bij bestelling van reserveonderdelen geef altijd modelnummer, volgnummer en reserveonderdeelnummer van het werktuig op.

DK * Indikerer normale udskiftningsemner. Det anbefales at have rigelige forsyninger af dele til brug i forbindelse med eftersyn.
Opgiv altid det korrekte værktøjsmodelnummer, serienummer og reservedelsnummer ved bestilling af reservedele.

N * Angir normale reservedeler. Det anbefales at tilstrekkelig antall reservedeler holdes på lager.
Ved bestilling av deler må man alltid oppgi verktøyets modellnr., serienr. og reservedelens nr.

S * Utmärker normala reservdelar. Vi rekommenderar att tillräckligt antal lagras för serviceändamål.
Uppge alltid verktygets modellnummer, serienummer samt reservdelens nummer vid beställning av reservdelar.

FIN * Viittaa tavallisiin varaosiin. Suosittelemme, että riittäviä määriä pidetään varastossa huoltotarpeita varten.
Työkalun mallinumero, sarjanumero ja varasosan numero on aina mainittava tilattaessa.

AirToolPro.com by Zampini Industrial Group - Premier Tool Suppliers Since 1987 1-800-353-4676

BRUKSANVISNINGAR

Verktyget är avsett för att skruva i och avlägsna skruvgängor i trä, metall och plast.

ALLMÄNT

Använd rekommenderad insläppsslang

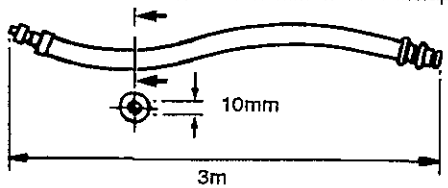

Smörjning

Detta är ett DRYLINE verktyg som är avsett att fungera enbart med helt torr lufttillförsel, d.v.s., utan någon som helst olja eller fuktighet. DRYLINE verktyg kan även användas med smord eller delvis smord lufttillförsel och kan därför lätt utbytas med förekommande installationer. Om smörjning är nödvändig bör en luftburen smörjapparat installeras mellan filter och verktyg.
Använd ISO VG 15.
158733 = Molycote PG75
208893 = Rocol M204G
273273 = BP Q5618
273283 = BP FG00EP
27662 = ISO VG 15

DATA

Maximum lufttryck Pmax	= 6.3 bar
Sund trycksnivå (dBa)	= 73 ± 2 re CAGI-PNEUROP TEST KODEX
Vibrationsnivå (m/sec²)	= <2.5 re ISO 8662
Vikt	= 1.0 kg.

VARNING

LÄS OCH FÖRSTÅ SÄKERHETSINSTRUKTIONERNA FÖR PNEUMATISK SKRUVMEJSEL RESERVDELSNUMMER 379303 INNAN DETTA VERKTYG ANVÄNDS

Tillbehör

Det finns ett stort urval tillbehör och en lämplig artikel skall väljas i Desoutter-katalogen.

DRIFT

Med rätt tillbehör påmonterat ansluts verktyget till luft tilförseln. Grip verktyget, som trycks mot det fäste som skall fastspännas, och sedan tryck ned gasregleringsknappen.

För rotation framåt tryck in R-knappen som låses i läge genom att den vrids.
Släpp knappen för omvänd rotation.
Motorn starter och drar åt fastspänningen till önskat stoppmoment efter att tidigare ha justerat lufttrycket.

SERVICEINSTRUKTIONER

1. Service bör utföras efter varje 1000 timmars användning.
2. Alla angivna spänningsmotståndsvärden ±10%
3. Byt ut alla O'ringar, kullager och rotorblad eftersom det blir nödvändigt. Se verktygssatsen.
4. Se till att de tillämpliga säkerhetsprocedurerna följs när du gör dig av med beståndsdelar, smörjningsmedel, etc.
5. Visar i vilken riktning maskinen tas isär.
6. De angivna spänningsmotståndsvärdena avser montering.

VARNING

ROTORBLADEN PÅ DETTA VERKTYG INNEHÅLLER PTFE. DE SEDVANLIGA HÄLSO- OCH SÄKERHETSREGLERNA BETRÄFFANDE PTFE MÅSTE IAKTTAGAS VID HANTERING AV ROTORBLADEN.

1. RÖK INTE.
2. MOTORNS BESTÅNDSDELAR MÅSTE RENGÖRAS MED RENGÖRINGSVÄTSKA OCH INTE GENOM ATT BLÅSA DEM RENA MED EN LUFTSLANG.
3. LJUDDÄMPARENS MÅSTE BYTAS UT NÄR DEN ÄR SMUTSIG.
   DEN FÅR INTE RENGÖRAS OCH ANVÄNDAS IGEN.
4. TVÄTTA HÄNDERNA INNAN ETT NYTT JOB PÅBÖRJAS.

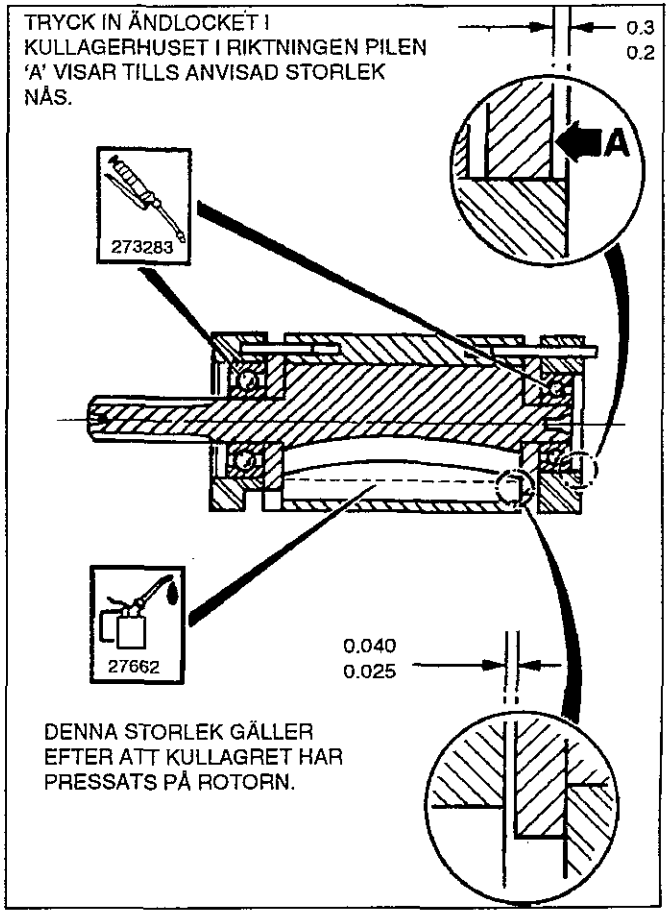

Copyright 1994, Desoutter, London NW9 6ND, Storbritannien.
Alla rättigheter förbehållna.
All icke-auktoriserad användning eller kopiering av innehållet eller del därav är förbjuden. Detta gäller speciellt för varumärken, modellbeteckningar, komponentnummer och ritningar.
Använd endast originaldelar. Skador eller funktionsstörningar, som vållas av att andra delar används omfattas inte av garantin eller produktansvaret.

Desoutter

Desoutter Limited

AirToolPro.com by Zampini Industrial Group - Premier Tool Suppliers Since 1987 1-800-353-4676

BRUKSERKLÆRING

Verktøyet er beregnet på å installere og fjerne gjengeknyttere i tre, metall og plast.

GENERELT

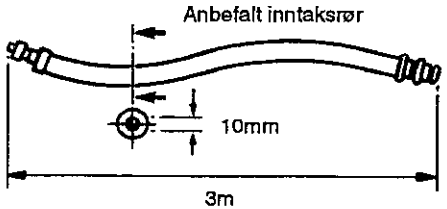

Smøring

Dette er et DRYLINE-verktøy som er beregnet på å fungere med en fullstendig tørr luftledning, dvs uten fuktighet, det være seg olje eller vann.
DRYLINE-verktøy kan også fungere på en smurt eller delvis smurt luftledning, og er derfor lett utskiftbare med eksisterende anlegg.
Hvis luftledningen trenger smøring, skal smøringen anbringes etter filteret i luftretningen. Bruk ISO VG 15.
158733 = Molycote PG75
208893 = Rocol M204G
273273 = BP Q5618
273283 = BP FG00EP
27662 = ISO VG 15

DATA

Maksimalt lufttrykk Pmax	= 6,3 bar.
Lydtrykksnivå (dBa)	= 73 ± 2 vedr. prøvekode CAGI-PNEUROP
Vibrasjonsnivå (m/sec²)	=<2.5 vedr. ISO 8662
Masse	= 1.0 kg

ADVARSEL

BRUKEREN MÅ LESE OG FORSTÅ SIKKERHETSINSTRUKSJONENE DELNR. 379303.
FØR BRUK AV DETTE VERKTØYET

Tilbehør

Et godt utvalg av skruetrekkerhoder og -skraller er tilgjengelig og bør velges fra Desoutters tilbehørkatalog.

DRIFT

Med riktigt tilbehør montert skal Du forbinde verktøyet med lufttilførslen. Grip verktøyet og tryk det mot det tilbehør som skal spennes, og tryk da gassknappen.

Slipp gass kontrollen og fjern verktøyetfra innspenningsanordningen. For fremover drift, revers knappen trykkes inn og låses i posisjon ved å vri på knappen.

Motoren vil starte og stramme fastspenningsanordningen til det nødvendige stanse vridningsmoment. Lufttrykket har på forhånd blitt justert.

VEDLIKEHOLDSINSTRUKSJONER

1. Servicing bør foretas med mellomrom av 1000 timers bruk.
2. Alle tall i forbindelse med dreiemomentet: pluss eller minus 10%.
3. Alle 'O'-ringer, lagre og rotorkniv må skiftes ut etter behov. Se serviceverktøy.
4. Når komponenter, smøremidler osv kastes, må brukeren sørge for at dette skjer i henhold til de relevante sikkerhetsprosedyrene.
5. Angir demonteringsretning.
6. De angitte dreiemomentene gjelder for montering.

ADVARSEL

ROTORKNIVENE I DETTE VERKTØYET HAR PTFE-INNHOLD. DE VANLIGE HELSEOG SIKKERHETSRETNINGSLINJENE FOR PTFE MÅ OVERHOLDES VED BRUK AV ROTORKNIVENE.

1) RØYKING FORBUDT
2) MOTORKOMPONENTENE MÅ VASKES MED RENGJØRINGSVÆSKE. IKKE BLÅS UT MED LUFTLEDNINGEN
3) STØYDEMPEREN MÅ SKIFTES UT NÅR DEN BLIR SKITTEN. MÅ IKKE RENSES OG GJENBRUKES.
4) VASK HENDENE STRAKS ETTER BRUK.

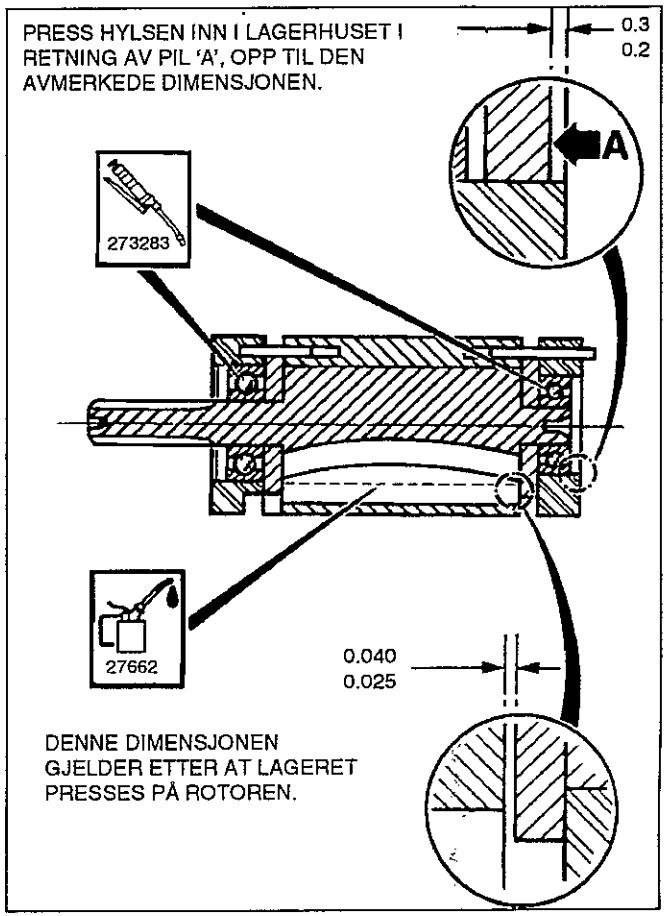

Copyright 1994, Desoutter, London NW 9 6ND, UK.
Alle rettigheder forbeholdes.
Indholdet eller en del deraf må ikke anvendes eller kopieres uden tilladelse. Dette gælder i særdeleshed varemærker, modelbetegnelser, delnumre og tegninger.
Brug kun originale dele.Beskadigelse eller svigt som folge af brug af uoriginale dele er ikke dækket af garantien eller produktansvaret.

Desoutter

Desoutter Limited

AirToolPro.com by Zampini Industrial Group - Premier Tool Suppliers Since 1987 1-800-353-4676

BETJENINGSVEJLEDNING

Verktøjet er avset for at installere og fjerne befæstelser med gevind i træ, metal og plastic.

ALMINDELIGT

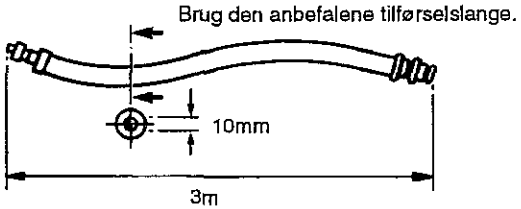

Smøring

Dette er et DRYLINE værktøj evnet at fungere med fulstændigt tør lufttilførsel, d.v.s. uden olje eller fuktighed.
DRYLINE værktøj kan også fungere med smord eller til dels smord lufttilførsel og er således let udskiftelig med forhåndenværende anlæg. Hvis smøring behøves, må en luftslangesmøreapparat monteres mellem filter og værktøj. Brug ISO VG 15.

158733 = Molycote PG75
208893 = Rocol M204G
273273 = BP Q5618
273283 = BP FG00EP
27662 = ISO VG 15

DATA

Maximum lufttryk Pmax	= 6.3 bar
Sikker trykniveau (dBa)	= 73 ± 2 re. CAGI-PNEUROP Prøvekode
Vibrationsniveau (m/sec²)	= <2.5 re. ISO 8662
Vægt	= 1.0 kg.

VARELSE

LÆS OG FORSTÅ SIKKERHEDSINSTRUKSERNE FOR PNEUMATISK SKRUETRÆKER DEL NO 379303 INDEN DETTE VÆRKTØJ BRUGES

Tilbehør

Et stort udvalg tilbehør er til rådighed, og den egnede del skal vægles fra Desoutter-kataloget.

DRIFTSANVISNING

Med korrekt tilbehør monteret, skal De forbinde værktøjet med lufttilførslen. Tag fat i værktøjet og tryk det mod det der skal strammes, og tryk på startarmen.
For rotation fremad, trykkes R-knappen ind og låses i position ved at vride på knappen.
For omvendt rotation slippes knappen.
Motoren starter og trækker mod fastspændingsanordningen til det ønskede standsevridningsmoment. Lufttrykket er justeret på forhånd.

BETJENINGSFORSKRIFT

1. Service må udføres efter hver 1000 timers brug
2. Alle vridningsmomentværdier ±10%
3. O'ringer, kuglelejer og rotorblad må udskiftes når nødvendig. Se værktøjstasken.
4. *Vær sikker på at vedkommende sikkerhedsmetoder er brugt når* bestanddele, smøremiddel, etc. smides væk.
5. Viser riktning for afmontering.
6. Vridningsmomentværdier er for montering.

VARELSE

ROTORBLADEN I DETTE VERKTØJ INDHÅLDER PTFE. DE *SÆDVANLIGE HILSE- OG SIKKERHEDS-*REKOMMENDATIONER GÆLDENDE FOR PTFE MÅ OVERHOLDES NÅR DISSE ROTORBLADE HÅNDTERES.

1. RYG IKKE
2. MOTORBESTANDDELE MÅ VASKES MED RENGØRINGSVÅSKE OG MÅ IKKE BLÆSES REN MED EN LUFTSLANG.
3. LYDDÆMPEREN MÅ UDSKIFTES NÅR DEN ER SNAVSED. DEN MÅ IKKE RENGØRES OG BRUGES IGEN.
4. VASK HÆNDERNE INDEN ET NYTT ARBEJDE BEGYNDES

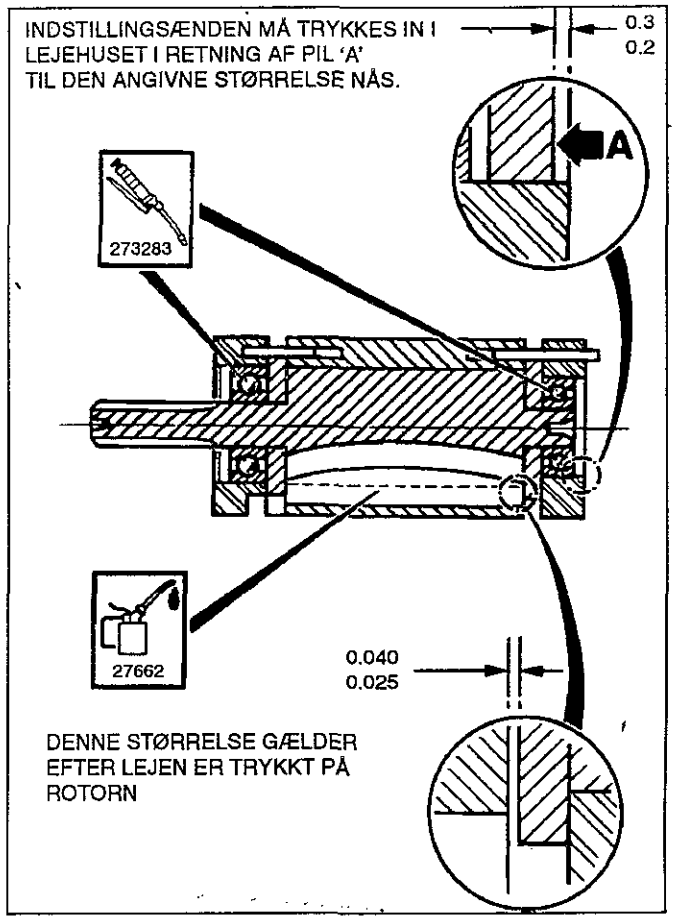

Copyright 1994, Desoutter, London NW9 6ND, UK.
Alle rechten voorbehouden.
Het zonder toestemming gebruiken of kopiëren van de inhoud of delen daarvan is verboden. Dit is in het bijzonder van toepassing op handelsmerken, modelaanduidingen, onderdeelnummers en tekeningen. Gebruik alleen goedgekeurde onderdelen. Schade of defekten die veroorzaakt zijn door het gebruik van niet-goedgekeurde onderdelen vallen niet onder garantie of aansprakelijkheid met betrekking tot het produkt.

Desoutter

Desoutter Limited

AirToolPro.com by Zampini Industrial Group - Premier Tool Suppliers Since 1987 1-800-353-4676

GEBRUIKSAANWIJZING

Het product is ontworpen om bevestigingsmiddelen met schroefdraad in hout, metaal of kunststof aan te brengen of te verwijderen.

ALGEMEEN

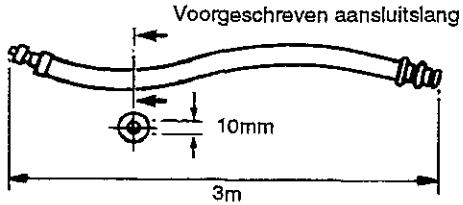

Smering

Dit is DRYLINE gereedschap dat ontworpen is om door geheel droge lucht in werking te worden gesteld, d.w.z. olievrije of vochtvrije lucht. DRYLINE gereedschap kan ook in werking gesteld worden met gesmeerde of gedeeltelijk gesmeerde lucht en kan daardoor gemakkelijk verwisseld worden met bestaande inrichtingen. Monteer een luchtleidingssmeerinrichting achter het filter indien smering nodig is. Gebruik ISO VG 15.

158733 = Molycote PG75
208893 = Rocol M204G
273273 = BP Q5618
273283 = BP FG00EP
27662 = ISO VG 15

GEGEVENS

Maximaal toegestane luchtdruk Pmax	= 6,3 bar
Geluidspeil (dBa)	= 73 ± 2 volgens de CAGI-PNEUROP testcode
Trillingspeil (m/sec²)	= <2.5 volgens ISO 8662
Gewicht	= 1.0 kg.

WAARSCHUWING

LEES EN BEGRIJP DE VEILIGHEIDSVOORSCHRIFTEN VOOR PNEUMATISCHE SCHROEVEDRAAIERS ONDERDEELNUMMER 379303 VOORDAT DIT GEREEDSCHAP GEBRUIKT WORDT.

Accessoires

Er is een grote keuze aan hulpstukken leverbaar en men kan het gewenste artikel uit de Desoutter Catalogus kiezen.

WERKING

Aanzetter met hulpstuk gemonteerd op persluchtvoorziening aansluiten.

Aanzetter vastnemen en dan op aan te trekken bevestigingsmiddel plaatsen en trekker indrukken.
Om vooruit te gaan, omkeerknop indrukken en in deze stand borgen door knop te draaien.
Om achteruit te gaan, knop loslaten.
De motor wordt gestart en trekt de bevestiging aan tot het vereiste uitvalkoppel bereikt is, na eerst de luchtdruk ingesteld te hebben.

ONDERHOUDSINSTRUCTIES

1. Onderhoud moet na elke 1000 bedrijfsuren uitgevoerd worden.
2. Alle aanhaalkoppels zijn ±10 %.
3. *Vervang zonodig alle O-ringen, lagers en rotorschoepen. Zie* onderhoudssetjes.
4. Neem de desbetreffende veiligheidsvoorschriften in acht wanneer onderdelen, smeermiddelen, enz. worden weggegooid.
5. Noteer de volgorde van demontage.
6. De beschreven aanhaalmomenten zijn voor de montage.

WAARSCHUWING

DE ROTORSCHOEPEN IN DIT GEREEDSCHAP BEVATTEN PTFE. NEEM DE GANGBARE GEZONDHEIDS- EN VEILIGHEIDSVOORSCHRIFTEN MBT. PTFE IN ACHT TIJDENS DE BEHANDELING VAN DEZE ROTORSCHOEPEN.

1) NIET ROKEN.
2) REINIG DE MOTORCOMPONENTEN MET REINIGINGSVLOEISTOF; ZE MOGEN NIET MET DRUKLUCHT SCHOONGEBLAZEN WORDEN.
3) VERVANG DE GELUIDSDEMPER WANNEER HIJ SMERIG IS. GELUIDSDEMPER NIET REINIGEN EN WEER GEBRUIKEN.
4) WAS UW HANDEN VOORDAT ANDERE WERKZAAMHEDEN UITGEVOERD WORDEN.

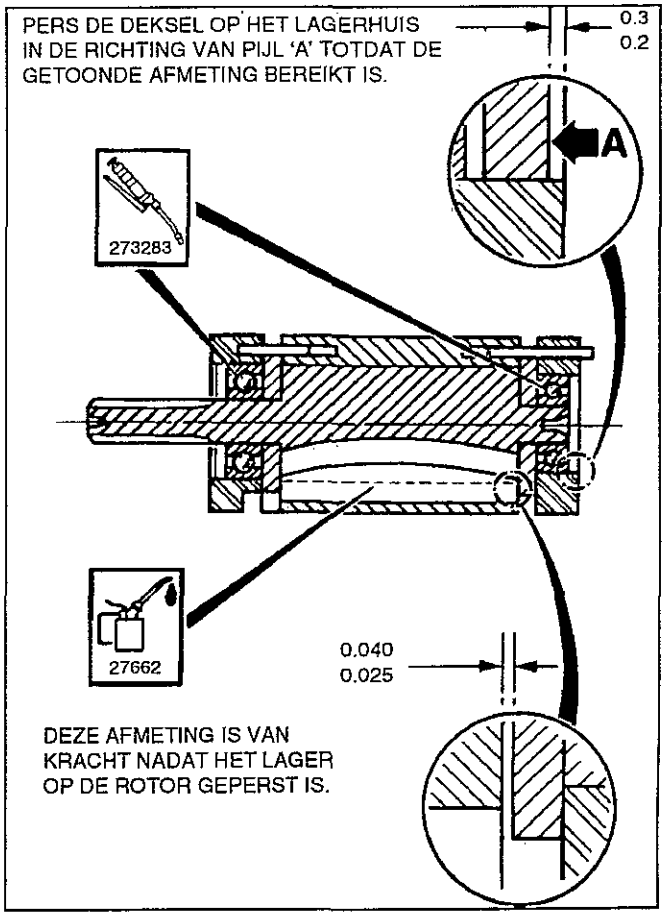

Copyright 1994, Desoutter, London NW9 6ND, UK.
Alle rechten voorbehouden.
Het zonder toestemming gebruiken of kopiëren van de inhoud of delen daarvan is verboden. Dit is in het bijzonder van toepassing op handelsmerken, modelaanduidingen, onderdeelnummers en tekeningen. Gebruik alleen goedgekeurde onderdelen. Schade of defekten die veroorzaakt zijn door het gebruik van niet-goedgekeurde onderdelen vallen niet onder garantie of aansprakelijkheid met betrekking tot het produkt.

Desoutter

Desoutter Limited

AirToolPro.com by Zampini Industrial Group - Premier Tool Suppliers Since 1987 1-800-353-4676

ΑΝΑΚΟΙΝΩΣΗ ΓΙΑ ΤΗΝ ΧΡΗΣΗ ΤΟΥ

Ο σχεδιασμός του προϊόντος έγινε για να την τοποθέτηση και αφαίρεση σπειρειδών σφιγκτήρων (threaded fasteners) (βίδες, παξιμάδια) σε ξύλο, μέταλλο και πλαστικό.

ΓΕΝΙΚΑ

Η προτεινόμενη αντλίας εισαγωγής

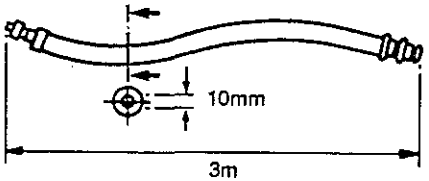

Λίπανση

Αυτό είναι ένα εργαλείο DRYLINE που έχει σχεδιαστεί για να λειτουργεί με μια απόλυτα ξερή δέσμη αέρος . π.χ χωρίς κανένα ίχνος υγρασίας, νερού, ή λαδιού
Επίσης τα εργαλεία DRYLINE έχουν την δυνατότητα να λειτουργούν σε μια ολικώς ή μερικώς γρασαρισμένη δέσμη αέρος, όπου τους επιτρέπει την εύκολη εναλλαγή τους στις ήδη υπάρχοντες εγκαταστάσεις. Αν χρειαστεί λίπανση, ένας λιπαντής δέσμης αέρος μπορεί να προσαρμοστεί μετά το φίλτρο.
Χρησιμοποιήστε ISO VG 15

158733 = Molycote PG75	273283 = BP FG00EP
208893 = Rocol M204G	27662 = ISO VG 15
273273 = BP Q561	

ΧΑΡΑΚΤΗΡΙΣΤΗΚΑ

Μέγιστη Πίεση Αέρος Pmax	= 6.3 Ατμόσφαιρες
Επίπεδα Θορύβου (dba)	= 73± 2 re. CAGI-PNEUROP Test code
Επίπεδα Δονήσεως (m/sec²)	= ≤ 2.5 re. ISO 8662/1
Βάρος	= 1.0 kg

ΠΡΟΕΙΔΟΠΟΙΗΣΗ

ΠΡΙΝ ΧΡΗΣΙΜΟΠΟΙΗΣΤΕ ΑΥΤΟ ΤΟ ΕΡΓΑΛΕΙΟ, ΔΙΑΒΑΣΤΕ ΚΑΙ ΚΑΤΑΝΟΗΣΤΕ ΤΙΣ ΟΔΗΓΙΕΣ ΑΣΦΑΛΟΥΣ ΧΡΗΣΗΣ ΓΙΑ ΤΑ ΚΑΤΣΑΒΙΔΙΑ ΑΕΡΟΣ (ΠΝΕΥΜΑΤΙΚΑ ΚΑΤΣΑΒΙΔΙΑ) PART No. 379303

Εξαρτήματα

Προσφέρεται ευρεία σειρά αξεσουάρ και το κάταλληλο εξάρτημα θα πρέπει να επιλεγεί από τον Κατάλογο Desoutter.

ΛΕΙΤΟΥΡΓΙΑ

Συνδέστε το εργαλείο στην αντλία αέρος με το κατάλληλο εξάρτημα. Σφίξτε το εργαλείο με το σφιγκτήρα γύρω από την θήκη του κινητήρα και πιέστε το μέσα στο εξάρτημα που θέλετε να σφίξετε.
Ο κινητήρας θα ξεκινήσει και θα συσφίξει το εξάρτημα στον απαιτούμενο βαθμό αφού πρώτα ρυθμίσει την πίεση αέρα.
Αφήστε τον έλεγχο του συμπλέκτη και βγάλτε το εργαλείο από τη θέση του.
Για κίνηση προς τα εμπρός, πιέστε το μπουτόν ανάστροφης κίνησης και ασφαλίστε το στη θέση του στρέφοντάς το.
Για ανάστροφη κίνηση αφήστε το μπουτόν.

ΟΔΗΓΙΕΣ ΣΥΝΤΗΡΗΣΗΣ

1. Πρέπει να κάνετε συντήρηση κάθε 1000 ώρες χρήσης του εργαλείου
2. Όλες οι ενδειξεις στρέψης +/– 10%
3. Αντικαταστήστε αν χρειαστεί όλες τις φλάντζες, τους οπλισμούς, και τα πτερύγια στροφείου. Βλέπε στη συντήρηση εργαλείων
4. Όταν χειρίζεστε εξαρτήματα, λιπαντικά κ.τ.λ σιγουρευτείτε ότι τηρείτε πλήρως τους κανόνες ασφάλειας
5. Οδηγίες για το ξεμοντάρισμα
6. Οι τιμές για την ροπή στρέψεως είναι για την συναρμολόγηση.

ΠΡΟΕΙΔΟΠΟΙΗΣΗ

ΤΑ ΠΤΕΡΥΓΙΑ ΣΤΡΟΦΕΙΟΥ ΤΟΥ ΕΡΓΑΛΕΙΟΥ ΑΥΤΟΥ ΠΕΡΙΕΧΟΥΝ RTFE. ΟΙ ΑΠΑΙΤΟΥΜΕΝΟΙ ΚΑΝΟΝΙΣΜΟΙ ΥΓΕΙΑΣ ΠΟΥ ΑΦΟΡΟΥΝ ΤΟ RTFE ΠΡΕΠΕΙ ΑΠΟ ΠΡΙΝ ΝΑ ΕΙΝΑΙ ΓΝΩΣΤΟΙ ΟΤΑΝ ΧΕΙΡΙΖΕΣΤΕ ΑΥΤΑ ΤΑ ΠΤΕΡΥΓΙΑ ΣΤΡΟΦΕΙΟΥ

(1) ΜΗΝ ΚΑΠΝΙΖΕΤΕ
(2) ΤΑ ΜΗΧΑΝΙΚΑ ΜΕΡΕΙ ΠΡΕΠΕΙ ΝΑ ΠΛΕΝΟΝΤΑΙ ΜΕ ΥΓΡΟ ΚΑΘΑΡΙΣΜΟΥ ΚΑΙ ΝΑ ΜΗΝ ΠΡΟΣΠΑΘΗΣΕΤΕ ΝΑ ΤΑ ΚΑΘΑΡΙΣΕΤΕ ΜΕ ΥΠΟ ΠΙΕΣΗ ΔΕΣΜΗ ΑΕΡΟΣ
(3) Ο ΣΙΓΑΣΤΗΡΑΣ ΠΡΕΠΕΙ ΝΑ ΑΝΤΙΚΑΘΙΣΤΑΤΕ ΟΤΑΝ ΕΙΝΑΙ ΑΚΑΘΑΡΤΟΣ ΜΗΝ ΤΟΝ ΚΑΘΑΡΙΣΕΤΕ ΚΑΙ ΤΟΝ ΧΡΗΣΙΜΟΠΟΙΗΣΕΤΕ ΞΑΝΑ
(4) ΝΑ ΠΛΕΝΕΤΕ ΤΑ ΧΕΡΙΑ ΣΑΣ ΠΡΙΝ ΚΑΝΕΤΕ ΟΠΟΙΑΔΗΠΟΤΕ ΑΛΛΗ ΔΡΑΣΤΗΡΙΟΤΗΤΑ

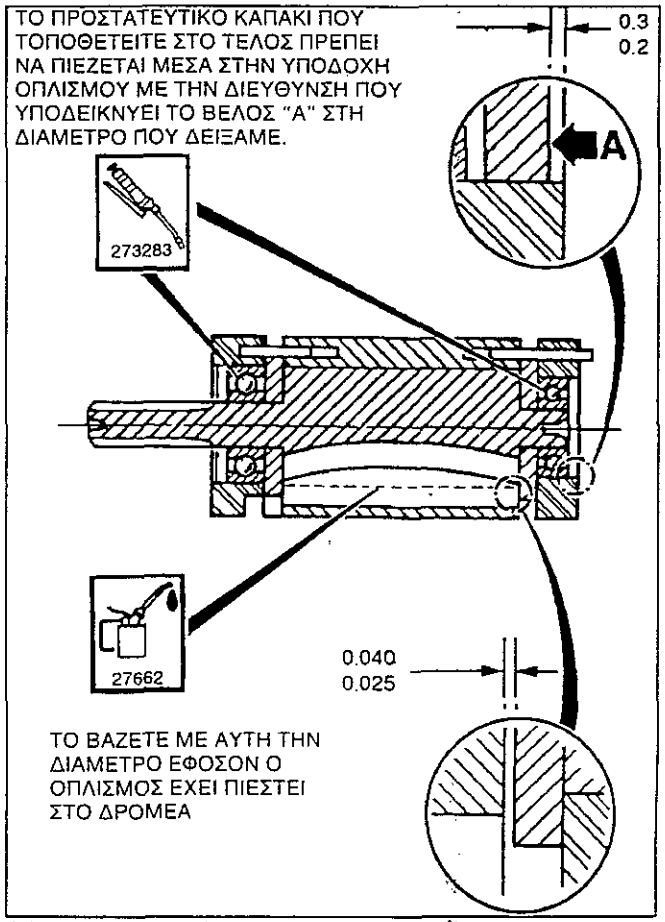

© Desoutter 1994, London, NW9 6ND, HB.
Επιφυλάσσονται όλα τα δικαιώματα.
Απαγορεύεται η ανεξουσιοδότητη χρήση ή η ανατύπωση των περιεχομένων του παρόντος ή μέρος αυτών. Αυτό ισχύει ιδιαίτερα για τα εμπορικά σήματα, τις ονομασίες των μοντέλων, τους κωδικούς αριθμούς εξαρτημάτων και τα σχεδιαγράμματα.
Χρησιμοποιείτε μόνο γνήσια ανταλλακτικά. Τυχόν βλάβη ή ζημιά που προκαλείται εξαιτίας της χρήσης μη γνήσιων ανταλλακτικών δεν καλύπτεται από την εγγύηση του προϊόντος και ο κατασκευαστής δεν καθίσταται υπεύθυνος.

Desoutter

Desoutter Limited

AirToolPro.com by Zampini Industrial Group - Premier Tool Suppliers Since 1987 1-800-353-4676

DICHIARAZIONE DELL'USO

Il prodotto è stato progettato per inserire elementi filettati o toglierli da parti di legno, metallo e plastica.

GENERALITA'

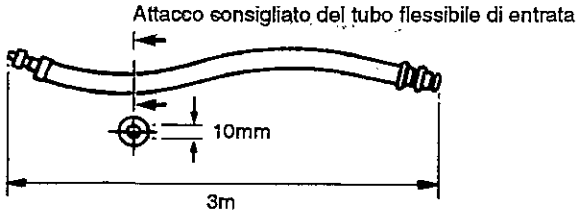

Lubrificazione

Questo è un attrezzo DRYLINE (linea asciutta) progettato per funzionare su una linea d'aria completamente asciutta, vale a dire senza particelle di acqua o di olio.
Gli attrezzi DRYLINE possono anche funzionare su una linea lubrificata o parzialmente lubrificata e questo permette una facile intercambiabilità negli impianti già esistenti. Se la lubrificazione è richiesta, il lubrificatore della linea d'aria dovrebbe essere installato a valle del filtro.
Usare ISO VG 15.
158733 = Molycote PG75
208893 = Rocol M204G
273273 = BP Q5618
273283 = BP FG00EP
27662 = ISO VG 15

DATI

Pressione aria massima Pmax	= 6,3 bar
Livello pressione rumore (dBa)	= 73 ± 2 Rif codice di prova CAGI-PNEUROP
Livello di vibrazione (m/sec²)	= <2.5Rif. ISO 8662
Peso	= 1.0 kg.

AVVISO

PRIMA DI USARE QUESTO ATTREZZO SI VOGLIANO LEGGERE E CAPIRE LE ISTRUZIONI DI SICUREZZA DEL GIRAVITE PNEUMATICO Nr. DI PARTE 379303

Accessori

E disponibile una vasta gamma di accessori e se ne deve scegliere uno adatto dal Catalogo Desoutter.

FUNZIONAMENTO

Dopo avere montato l'accessorio adatto, connettere l'utensile alla sorgente d'aria compressa. Impugnare l'utensile, esercitare pressione sul dispositivo di fissaggio da serrare e premere sulla valvola di controllo.
Per la marcia avanti, premere il pulsante di marcia indietro e bloccarlo in posizione ruotando il pulsante.
Per invertire la marcia lasciare andare il pulsante.
Il motore si avvierà e serrerà il dispositivo di fissaggio con la necessaria coppia di stallo, essendosi prima regolata la pressione dell'aria compressa.

ISTRUZIONI PER LA MANUTENZIONE

1. Si dovrebbe eseguire un servizio ogni 1000 ore di uso.
2. Tutti i valori di coppia ±10%.
3. Quando necessario, sostituire tutti gli anelli 'O', i cuscinetti e le pale del rotore.
4. Quando si eliminano componenti, lubrificanti ecc., assicurarsi che le relative procedure di sicurezza siano osservate.
5. Indica la direzione di smontaggio.
6. I valori delle coppie indicate sono per l'assemblaggio.

AVVISO

LE PALE DEL ROTORE DI QUESTO ATTREZZO CONTENGONO PTFE. SI DEVONO PERCIO' OSSERVARE LE NORMALI RACCOMANDAZIONI SULLA SALUTE RIGUARDANTI I MATERIALI PTFE QUANDO SI TOCCANO LE PALE DEL ROTORE.

1) NON FUMARE
2) I COMPONENTI DEL MOTORE DEVONO ESSERE LAVATI CON UN FLUIDO DI PULIZIA ADATTO, NON PULITI CON UN GETTO D'ARIA.
3) QUANDO IL SILENZIATORE E' SPORCO DEVE ESSERE SOSTITUITO, NON PULITO E RI-USATO
4) LAVARSI LE MANI PRIMA DI COMINCIARE QUALSIASI ALTRA ATTIVITA'

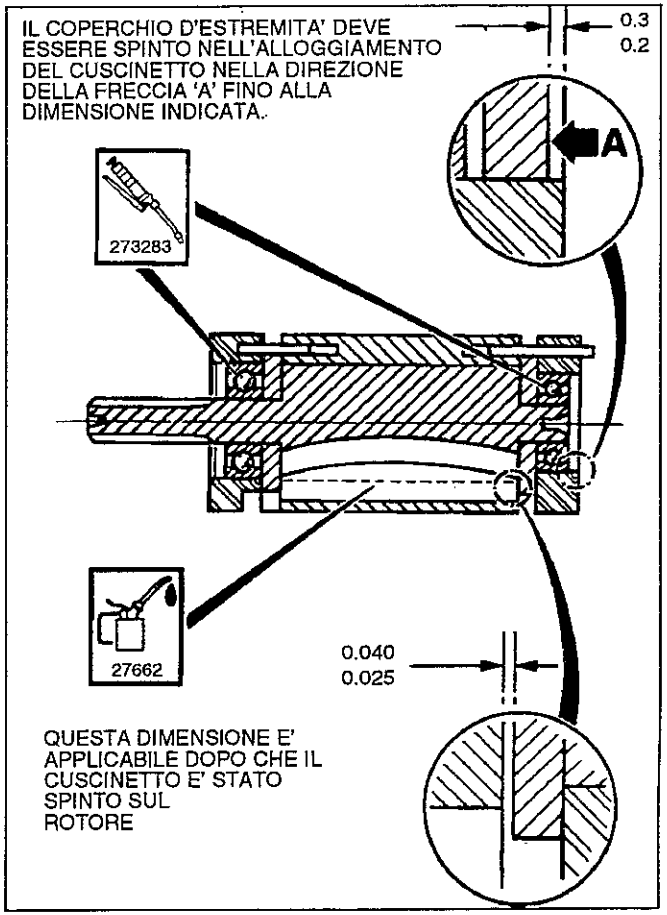

Copyright 1994, Desoutter, Londra NW9 6ND, Inghilterra
Todos os direitos são reservados.
É proibida qualquer utilização ou cópia não autorizadas do conteúdo ou parte deste. Isto aplica-se particularmente a marcas registadas, denominações de modelo, números de peças e desenhos.
Utilize apenas peças autorizadas. Quaisquer danos ou funcionamento defeituoso provocados pela utilização de peças não autorizadas não serão cobertos pela Garantia ou Responsabilidade do Produto.

Desoutter

Desoutter Limited

AirToolPro.com by Zampini Industrial Group - Premier Tool Suppliers Since 1987 1-800-353-4676

DECLARAÇÃO DE UTILIZAÇÃO

Este produto foi concebido para instalar e retirar fixadores roscados em madeira, metal e plástico.

GERAL

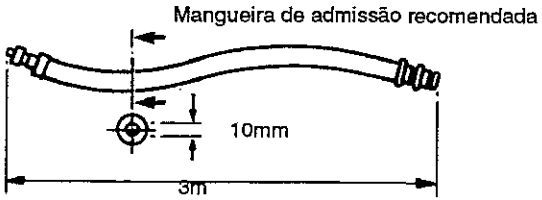

Lubrificação

Esta é uma ferramenta DRYLINE concebida para funcionar numa linha de ar totalmente seca, isto é, uma linha sem partículas de óleo ou de água.
As ferramentas DRYLINE também podem funcionar numa linha de ar lubrificada ou parcialmente lubrificada, tornando-as facilmente intercambiáveis com instalações existentes. Se for necessária lubrificação, deve ser instalado um lubrificador de linha de ar a jusante do filtro. Use ISO VG 15.
158733 = Molycote PG75
208893 = Rocol M204G
273273 = BP Q5618
273283 = BP FG00EP
27662 = ISO VG 15

DADOS

Pressão máxima do ar Pmax	=	6,3 bar.
Nível de Pressão de Som (dBa)	=	73 ± 2 ref. Código de ensaio CAGI-PNEUROP
Nível de Vibração (m/sec²)	=	<2.5. ref. ISO 8662
Peso	=	1.0 kg

ADVERTÊNCIA

ANTES DE UTILIZAR ESTA FERRAMENTA, DEVE LER E COMPREENDER AS INSTRUÇÕES DE SEGURANÇA DA CHAVE DE PARAFUSOS PNEUMÁTICA PEÇA Nº 379303.

Acessórios

Uma seleção diversa de acessórios está disponível e o acessório desejado deverá ser selecionado do catálogo Desoutter.

FUNCIONAMENTO

Após certificar-se de que o acessório correcto esta encaixado, ligue a ferramenta ao suprimento de ar. Segure bem a ferramenta e coloque contra o encaixe que será apertado e aperte o gatilho do acelerador.
Para sentido de avanço, aperte o botão de reversão e rude até chegar na posição de trancar.
Solte o botão para reverter o sentid
Após previamente ajustado a pressão do ar, o motor engatará e apertará o engastamento ao requerido torque para parar.

INSTRUÇÕES PARA MANUTENÇÃO

1. Deve ser feita manutenção a intervalos de 1000 horas de utilização.
2. Todos os valores de binário ±10%.
3. Substitua todos os "O" rings, rolamentos e lâminas do rotor conforme for necessário. Ver kits de manutenção.
4. Ao descartar componentes, lubrificantes etc., certifique-se de que os procedimentos de segurança relevantes são observados.
5. Indica a direcção de desmontagem.
6. Os valores de binário indicados são para a montagem.

ADVERTÊNCIA

AS LÂMINAS DO ROTOR DESTA FERRAMENTA CONTÊM PTFE. DEVEM SER OBSERVADAS TODAS AS RECOMENDAÇÕES NORMAIS PARA A SAÚDE E SEGURANÇA RELATIVAS A PIFE AO MANUSEAR ESTAS LÂMINAS DE ROTOR.

1) NÃO FUME.
2) OS COMPONENTES DO MOTOR DEVEM SER LAVADOS COM UM LÍQUIDO DE LIMPEZA, NÃO DEVEM SER LIMPOS COM JACTO DE AR.
3) O SILENCIOSO DEVE SER SUBSTITUÍDO QUANDO ESTIVER SUJO. NÃO LIMPE E VOLTE A UTILIZAR.
4) LAVE AS MÃOS ANTES DE INICIAR QUALQUER OUTRA ACTIVIDADE.

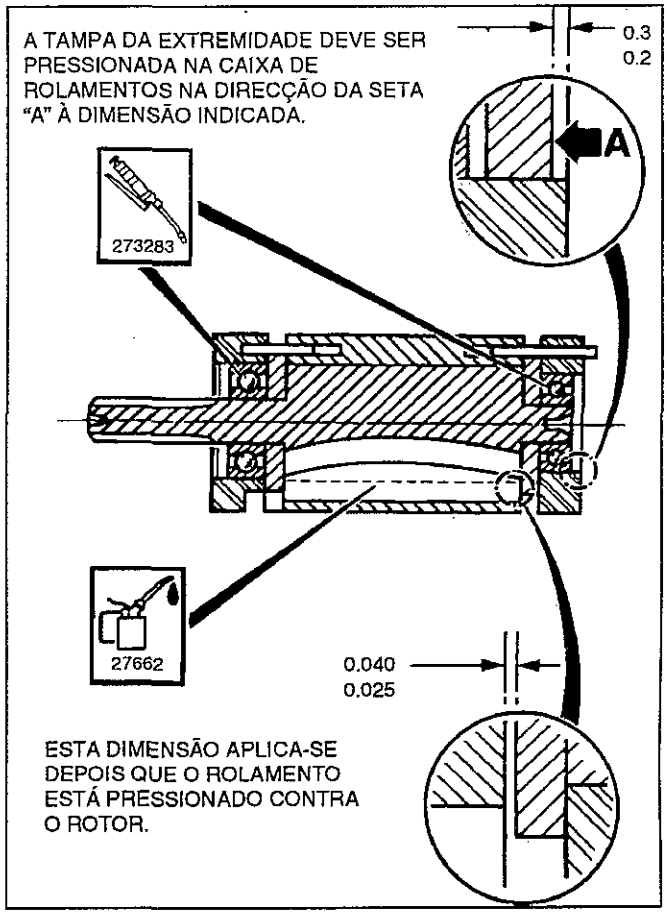

Copyright 1994, Desoutter, London NW9 6ND, UK.
Todos os direitos são reservados.
É proibida qualquer utilização ou cópia não autorizadas do conteúdo ou parte deste. Isto aplica-se particularmente a marcas registadas, denominações de modelo, números de peças e desenhos.
Utilize apenas peças autorizadas. Quaisquer danos ou funcionamento defeituoso provocados pela utilização de peças não autorizadas não serão cobertos pela Garantia ou Responsabilidade do Produto.

Desoutter

Desoutter Limited

AirToolPro.com by Zampini Industrial Group - Premier Tool Suppliers Since 1987 1-800-353-4676

MANIFESTACION DE USO

El producto está diseñado para instalar y retirar corchetes roscados *en madera, metal y plástico.*

GENERAL

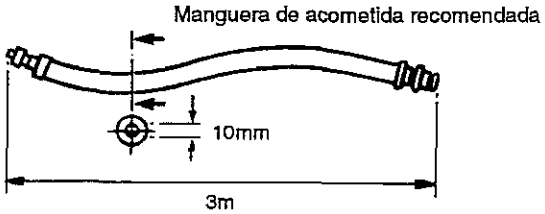

Lubricación

Esta es una herramienta DRYLINE diseñada para su operación en un línea de aire totalmente seca, esta es una línea sin humedad alguna de aire o aceite.
Herramientas DRYLINE también pueden operar en una línea de aire lubricada o parcialmente lubricada, haciéndola fácilmente intercambiable con instalaciones existentes. Si se necesita lubricación, se debe instalar un lubricador de aire después del filtro. Usar ISO VG 15.
158733 = Molycote PG75
208893 = Rocol M204G
273273 = BP Q5618
273283 = BP FG00EP
27662 = ISO VG 15

DATOS

Presión máxima de aire Pmax	= 6.3 Bar.
Nivel de Presión de sonido (dBa)	= 73 ± 2 re.CAGI PNEUROP Código de ensayo.
Nivel de Vibración (m/sec²)	= <2.5 re. ISO 8662
Peso	= 1.0 kg.

ADVERTENCIA

ANTES DE UTILIZAR ESTA HERRAMIENTA, SE DEBEN LEER Y ENTENDER LAS INSTRUCCIONES DE SEGURIDAD DEL DESTORNILLADOR NEUMATICO NUMERO DE REFERENCIA 379303.

Accesorios

Hay disponible una amplia gama de accesorios y se deberá seleccionar un artículo adecuado del Catálogo Desoutter.

OPERACION

Con el accesorio correcto fijado, conectar la herramienta al suministro de aire.Agarrar la herramienta y a continuación presionar sobre el tornillo que se vaya a apretar y accionar la palanca.
Para la conducción hacia adelante, rote el botón de marcha atrás para hundirlo y fijarlo en posición.
Para la conducción hacia atrás suelte el botón.
El motor se pondrá en marcha y tensará el accesorio al par de calado requerido tras haber ajustado previamente la presión del aire.

INSTRUCCIONES DE MANTENIMIENTO

1. Revisiones se deben llevar a cabo a intervalos de 1000 horas de uso.
2. Los valores de par son ±10%.
3. Cuando sea necesario, reemplazar los sellos, rodamientos y las aletas de rotor. Remitir a kits de revisión.
4. Asegurarse que los procedimientos de seguridad son efectuados cuando se deshace de componentes, lubricantes, etc.
5. Indica la dirección del desmontaje.
6. Los valores de par constatados son para el montaje.

ADVERTENCIA

LAS ALETAS DEL MOTOR DE ESTA HERRAMIENTA CONTIENEN PTFE. SE DEBEN OBSERVAR TODAS LAS RECOMENDACIONES PARA LA SALUD Y SEGURIDAD RESPECTO AL PTFE CUANDO SE MANEJAN ESTAS ALETAS DE MOTOR.

1) NO FUMAR
2) LOS COMPONENTES DEL MOTOR SE DEBEN LAVAR CON UN LIQUIDO LIMPIADOR Y NO SOPLAR CON UNA LINEA DE AIRE.
3) EL SILENCIADOR SE DEBE CAMBIAR CUANDO ESTE SUCIO. NO SE DEBE LIMPIAR Y VOLVER A USAR.
4) SE DEBE LAVAR LAS MANOS ANTES DE EMPEZAR CUALQUIER OTRA ACTIVIDAD.

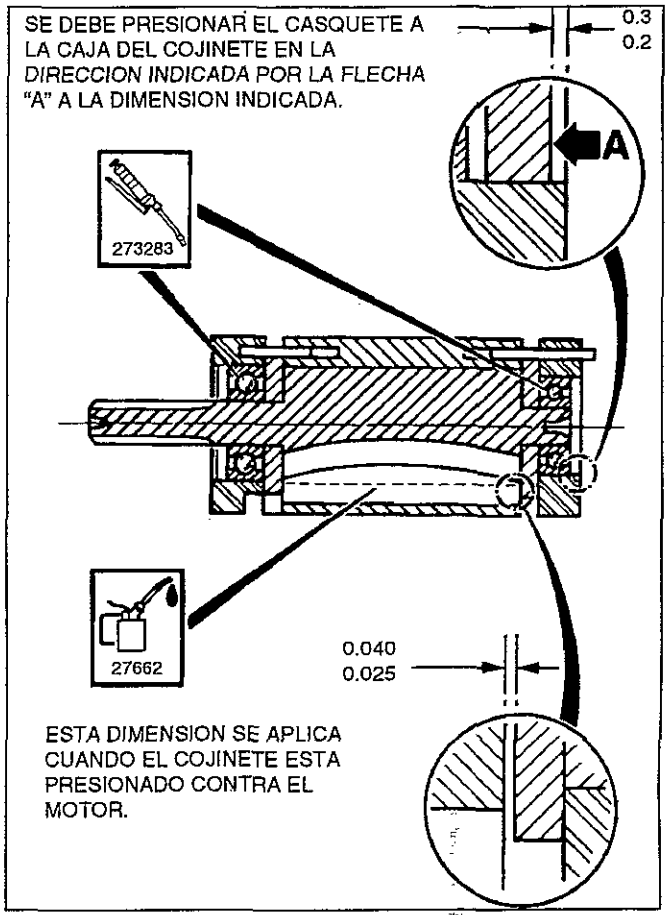

Copyright 1994, Desoutter, Londres NW9 6ND, Reino Unido.
Reservados todos los derechos.
Está prohibido todo uso indebido o copia de este documento o de parte del mismo. Esto se refiere especialmente a marcas comerciales, denominaciones de modelos, números de piezas y dibujos.
Utilice exclusivamente piezas de repuesto autorizadas. Cualquier daño o defecto de funcionamiento causados por el uso de piezas no autorizadas queda excluido de la garantía o responsabilidad del producto.

Desoutter Limited

AirToolPro.com by Zampini Industrial Group - Premier Tool Suppliers Since 1987 1-800-353-4676

DECLARATION D'UTILISATION

Le produit est conçu pour la pose et le retrait de fixations filetées sur bois, métal et plastique.

GENERALITES

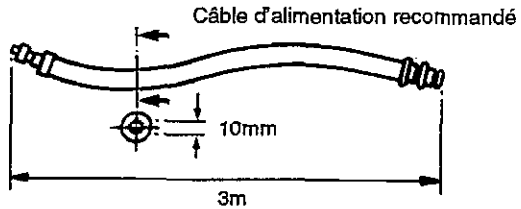

Lubrification

C'est un outil A PRISE SECHE conçu pour travailler à partir d'une prise d'air totalement sec, c'est à dire sans aucune graisse ou humidification.
Les outils A PRISE SECHE peuvent également travailler à partir de prises d'air lubrifié ou partiellement lubrifié, permettant ainsi une interchangeabilité entre les installations en place. Si une lubrification est requise, un graisseur de prise d'air devra être monté en aval du filtre. Utilise ISO VG 15.
158733 = Molycote PG75
208893 = Rocol M204G
273273 = BP Q5618
273283 = BP FG00EP
27662 = ISO VG 15

DONNEES

Pression pneumatique maximale Pmax	=6,3 bars
Niveau de Pression du Son (dBa)	=73 ± 2 ref Code test CAGI-PNEUROP
Niveau de Vibration (m/sec²)	= <2.5 ref ISO 8662
Poids	=1,0 Kg

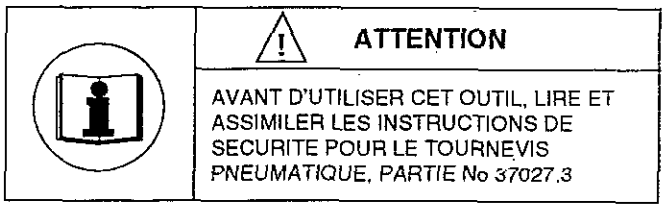

Accessoires

Une large gamme de douilles de serrage des écrous est disponible, à choisir sous la référence convenable dans le catalogue Desoutter.

OPERATION

Equiper l'outil d'un accessoire de vissage approprié puis le raccorder au reseau d'air comprimé. Prendre l'outil et l'appliquer sur l'assemblage à serrer puis appuyer sur le levier de commande.
Pour obtenir une rotation normale,enfoncer le bouton d'inversion et le tourner pour verrouiller cette position.
Pour obtenir la rotation inverse, relâcher le bouton.
La rotation du moteur assure le serrage de l'assemblage au couple requis, la pression d'air ayant été réglée au préalable.

INSTRUCTIONS D'ENTRETIEN

1. Une révision doit être effectuée à des intervalles de 1000 heures d'utilisation.
2. Tous les chiffres de moment ± 10%.
3. Remplacer au moment nécessaire tous les joints O, les *roulements et les lames de rotors. Se reporter aux kits* d'entretien.
4. Pour se débarrasser de pièces, graisse, etc, s'assurer que les procédures de sécurité en vigueur sont appliquées.
5. Indique le sens du démontage.
6. Les valeurs de moments indiquées sont pour l'assemblage.

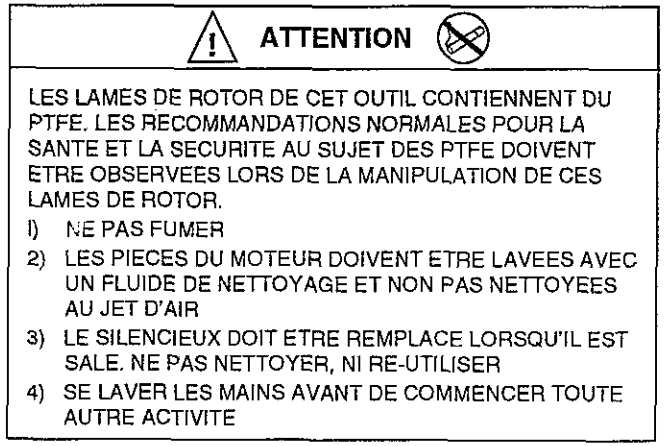

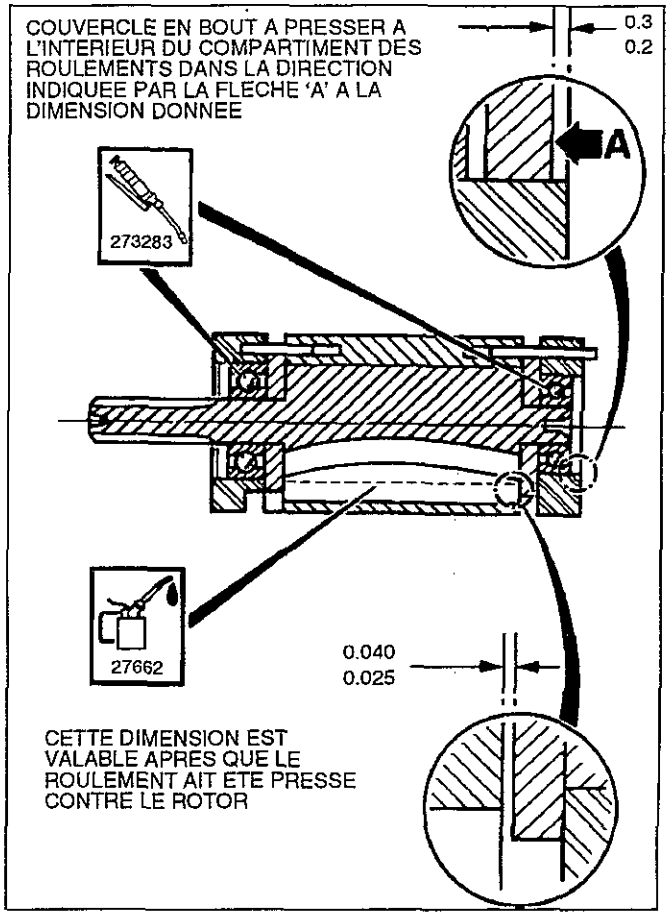

Copyright 1994 Desoutter Londres NW9 6ND Royaume Uni
Tous droits réservés.
Tout usage illicite ou copie totale ou partielle sont interdits. Ceci s'applique plus particulièrement aux marques déposées, dénominations de modèles, numéros de pièces et schémas.
Utiliser exclusivement les pièces autorisées. Tout dommage ou mauvais fonctionnement causé par l'utilisation d'une pièce non autorisée ne sera *pas couvert par la garantie du produit et le fabricant ne sera pas* responsable.

Desoutter Limited

AirToolPro.com by Zampini Industrial Group - Premier Tool Suppliers Since 1987 1-800-353-4676

VERWENDUNGSZWECK

Das Produkt ist zum Anbringen und Entfernen von Befestigungsschrauben aus Holz, Metall und Plastik konzipiert.

ALLGEMEIN

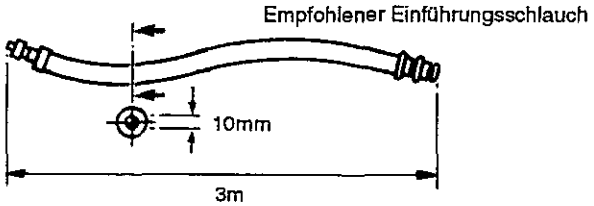

Schmierung

Es handelt sich hier um ein DRYLINE Werkzeug, das dazu gedacht ist, an einer vollkommen trockenen Luftleitung zu arbeiten, d.h. eine Leitung vollkommen ohne Ö1 oder Wasserfeuchtigkeit.
DRYLINE Werkzeuge können auch an einer geschmierten oder teilweise geschmierten Luftleitung arbeiten, und lassen sich dadurch leichter gegen vorhandene Installationen austauschen. Ist Schmierung erforderlich, ist eine Luftleitungs-Schmiervorrichtung in Strömungsrichtung des Filters anzubringen. ISO VG 15 verwenden.

158733 = Molycote PG75
208893 = Rocol M204G
273273 = BP Q5618
273283 = BP FG00EP
27662 = ISO VG 15

DATEN

Max. Lufdruck: Pmax	= 6,3 bar
Schalldruck: (dBa)	= 73 ± 2 re. CAGI-PNEUROP Testcode
Schwingung: (m/sec²)	= <2,5 re. ISO 8662/1
Gewicht	= 1,0 kg

WARNUNG

VOR BENUTZUNG DIESES WERKZEUGS BITTE SICHERHEITSANWEISUNGEN FÜR DRUCKLUFTSCHRAUBENZIEHER (TEIL NR. 379303) LESEN UND VERGEWISSERN, DASS SIE VERSTANDEN WURDEN.

Zubehör

Eine große Auswahl von Zusatzteilen ist erhältlich und ein geeignetes Teil sollte vom Desoutter Katalog ausgewähl

BEDIENUNG

Montieren Sie das korrekte Zubehörteil und schließen Sie das Werkzeug an die Luftzufhr an. Dann greffen Sie das Werkzeug, pressen es auf die Befestigungseinheit, welche angezogen werden muß. Anschließen betätigen Sie den Gashebel.
Der Rückwärtsknopf muß für den Vorwartsgang gepressed sein und durch drehen eingerasted werden. Lassen Sie den Rückwärtsknopf für den Rückwärtsgang
Nach dem Regulieren des Luftdrucks startet der Motor und zieht die Befestigungseinheit auf das erforderliche Abwürgdrehmoment an.

WARTUNGSANLEITUNG

1. Wartung ist in Abständen von I000 Stunden Benutzung durchzuführen.
2. Sämtliche Drehmomentzahlen ±10%
3. O-Ringe, Lager und Rotorblätter je nach Bedarf auswechseln. Siehe Serviceausrüstung.
4. Beim Entsorgen von Teilen, Schmiermitteln, usw. dafür sorgen, daß die entsprechenden Sicherheitsvorkehrungen getroffen werden.
5. Zeigt Richtung, in der auseinandergenommen wird.
6. Angegebene Drehmomentwerte gelten für Zusammenbau.

WARNUNG

DIE ROTORBLÄTTER DIESES WERKZEUGS ENTHALTEN PTFE. BEI HANDHABUNG DIESER ROTORBLÄTTER SIND DIE ÜBLICHEN GESUNDHEITS- UND SICHERHEITSVORSCHRIFTEN FÜR PTFE ZU BEACHTEN.

I) NICHT RAUCHEN
2) MOTORTEILE MIT REINIGUNSMITTEL SÄUBERN UND NICHT MIT LUFTLEITUNG DURCHBLASEN.
3) WENN SCHMUTZIG, SCHALLDÄMPFER AUSTAUSCHEN. NICHT SÄUBERN UND ERNEUT VERWENDEN.
4) VOR BEGINN ALLER SONSTIGEN TÄTIGKEITEN HÄNDE WASCHEN.

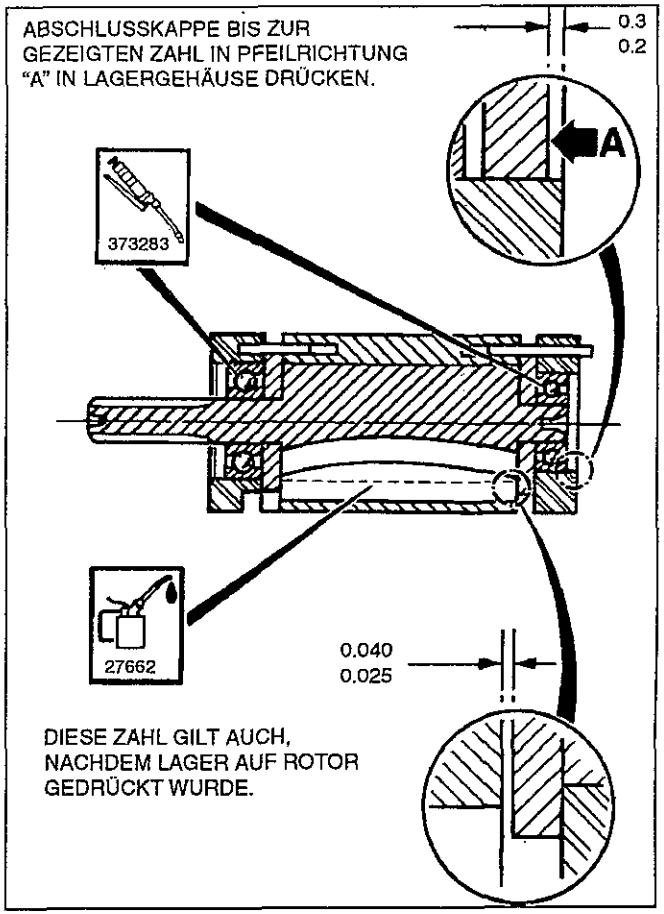

Copyright 1994, Desoutter, London NW9 6ND, Großbritannien.
Alle Rechte vorbehalten.
Unbefugtes Verwenden oder Kopieren des Inhalts bzw. von Teilen des Inhalts ist verboten. Dies gilt insbesondere für Warenzeichen, Modellbezeichnungen, Teilenummern und Zeichnungen.
Nur die zugelassenen Ersatzteile verwenden. Schäden oder Funktionsstörungen, die durch die Verwendung nicht zugelassener Ersatzteile entstehen, sind von der Garantieleistung und der Produkthaftung ausgeschlossen.

Desoutter

Desoutter Limited

AirToolPro.com by Zampini Industrial Group - Premier Tool Suppliers Since 1987 1-800-353-4676

STATEMENT OF USE

Product is designed for installing and removing threaded fasteners in wood, metal and plastic.

GENERAL

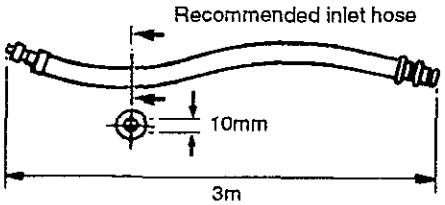

Lubrication

This is a DRYLINE tool designed to operate on a totally dry air line i.e. one without any oil or water moisture.
DRYLINE tools can also operate on a lubricated or partly lubricated air line thus allowing easy interchangeability with existing installations. If lubrication is required an air line lubricator should be fitted down stream of the filter. Use ISO VG 15.

158733 = Molycote PG75
208893 = Rocol M204G
273273 = BP Q5618
273283 = BP FG00EP
27662 = ISO VG 15

DATA

Maximum air pressure Pmax	= 6.3 bar
Sound Pressure Level (dBa)	= 73 ± 2 re. CAGI-PNEUROP Test code
Vibration Range (m/s²)	= <2.5 re. ISO 8662
Weight	= 1.0 kg

WARNING

BEFORE OPERATING THIS TOOL, READ AND UNDERSTAND PNEUMATIC SCREWDRIVER SAFETY INSTRUCTIONS PART NO. 379303

Accessories

A wide range of accessories are available and a suitable item should be selected from the Desoutter Catalogue.

OPERATING

With the correct accessory fitted connect the tool to the air supply. Grip the tool then press onto the fixing that is to be tightened and depress the throttle control.
The motor will start and tighten fixing to the required stall torque, having previously adjusted the air pressure.
For forward drive, the reverse button is depressed and locked in position by rotating the button.
To reverse drive release button.

MAINTENANCE INSTRUCTIONS

1. Service should be carried out at intervals of 1000 hours' use.
2. All torque figures ± 10%.
3. Replace as necessary all 'O' rings, bearings and rotor blades. See service kits.
4. When disposing of components, lubricants, etc ... ensure that the relevant safety procedures are carried out.
5. Indicates direction of dismantling.
6. Torque values stated are for assembly.

WARNING

THE ROTOR BLADES IN THIS TOOL HAVE A PTFE CONTENT. THE NORMAL HEALTH AND SAFETY RECOMMENDATIONS CONCERNING PTFE MUST BE OBSERVED WHEN HANDLING THESE ROTOR BLADES.

(1) DO NOT SMOKE.
(2) MOTOR COMPONENTS MUST BE WASHED WITH CLEANING FLUID AND NOT BLOWN CLEAR WITH AN AIR LINE.
(3) THE SILENCER MUST BE REPLACED WHEN DIRTY, DO NOT CLEAN AND RE-USE.
(4) WASH HANDS BEFORE COMMENCING ANY OTHER ACTIVITY.

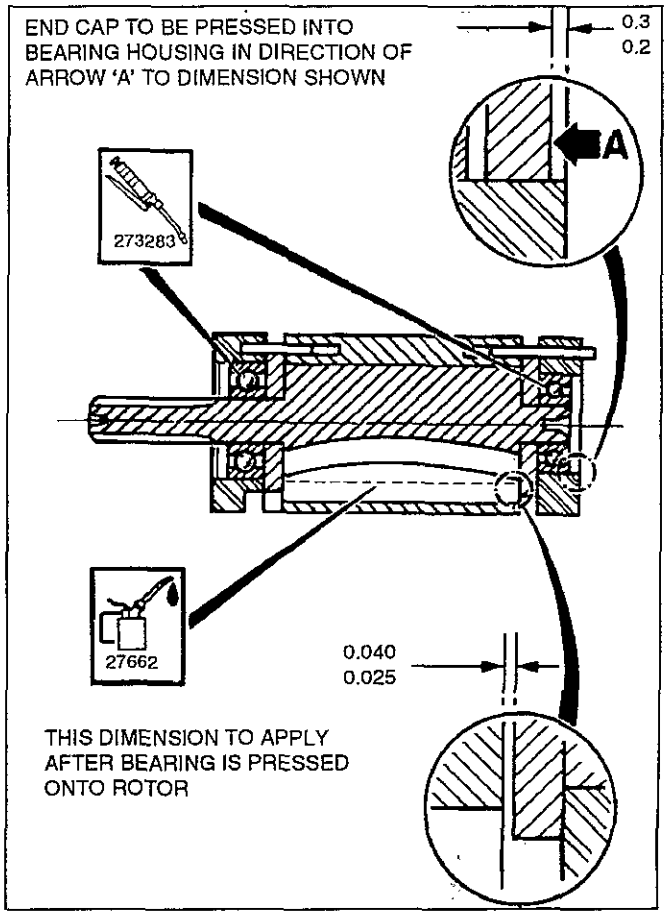

Copyright 1994, Desoutter, London NW9 6ND, UK.
All rights reserved.
Any unauthorized use or copying of the contents or part thereof is prohibited. This applies in particular to trademarks, model denominations , part numbers and drawings.
Use only authorized parts. Any damage or malfunction caused by the use of unauthorized parts is not covered by Warranty or Product Liability.

Desoutter

Desoutter Limited

AirToolPro.com by Zampini Industrial Group - Premier Tool Suppliers Since 1987 1-800-353-4676

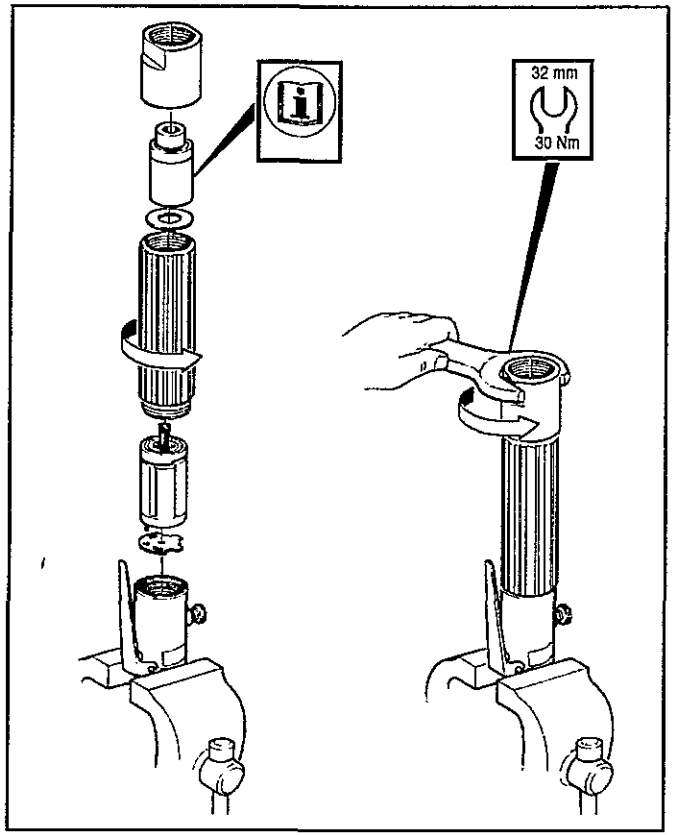

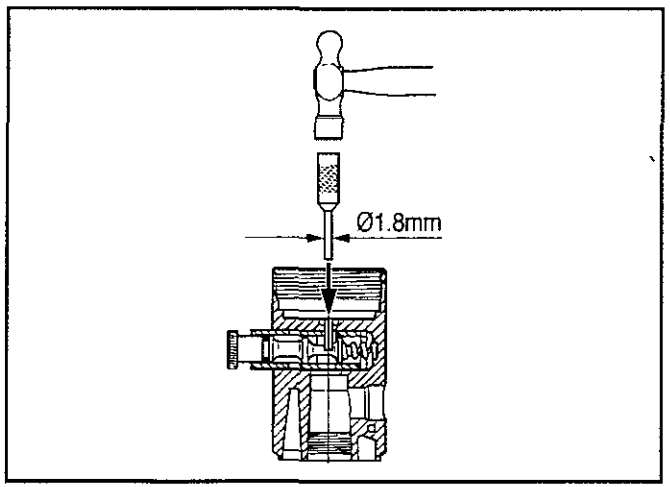

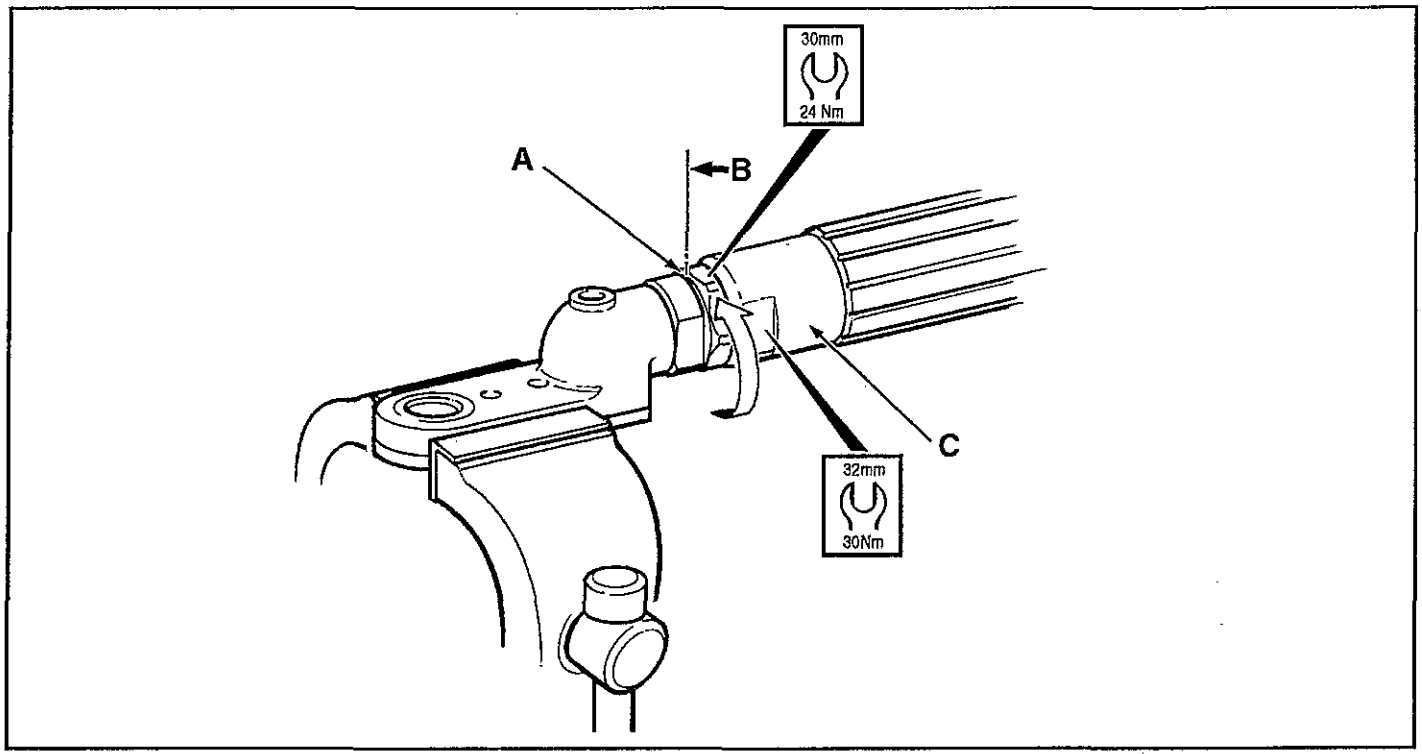

GB Angle Head Orientation.
Hold the angle head in a vice with soft jaws. Screw lock nut (A) fully home against face (B). Unscrew end cap (C) to align lever.
Hold end cap with spanner and apply torque to tighten lock nut against end cap.

D Zusammenbau des Gerätes
Winkelkopforientierung. Halten Sie den Winkelkopf mit einem Schraubstock mit weichen Klammern. Schrauben Sie die Klemmutter (A) fest gegen Seite (B). Schrauben Sie die Endkappe (C) ab, um den Hebel auszurichten .Halten Sie dasEndkappese mit einem Schraubenschlüssel und wenden Sie einen Drehmoment an, um die Klemmutter an der Endkappe festzuschrauben.

F Orientation de la tête d'angle
Placer la tête d'angle dans un étau à mors doux.Serrer à fond le contre-écrou (A) sur la face (B).Desserrer le bouchon (C) pour aligner le levier.Maintenir le bouchon à l'aide d'une clé et serrer le contre écrou sur le bouchon (C).

E Orientación del cabezal angular.
Mantenga firme el cabezal angular en un tornillo de banco con mandíbulas suaves. Atornille la contratuerca (A) a fondo contra la superficie (B). Desatornille el tapón (C) para alinear la palanca. Sujete la el tapón con la llave inglesa y aplique un momento de torsión para apretar la contratuerca contra el tapón.

P Orientação do Angle Head
Segure o Angle Head com uma morsa que tenha proteção para não marcar. Parafuse a contra porca (A) totalmente contra a fachada (B). Desparafuse a tampa da ponta (C) para alinhar a alavanca. Segure a tampa da ponta com uma chave e aplique o binário (torque) para apertar a contra porca contra a tampa da ponta.

I Orientazione della testa ad angolo.
Tenere ferma la testa ad angolo in una morsa con ganasche morbide. Avvitare a fondo il controdado (A) contro la superficie (B). Svitare il tappo di estremità (C) per allineare la leva. Tenere ferma la di estremità con una chiave ed applicare una coppia torcente per serrare il controdado contro il tappo di estremità.

GR Προσανατολισμός κυρτής κεφαλής. Συγκρατήστε την κυρτή κεφαλή σε μέγγενη με μαλακές σιαγόνες. Βιδώστε το ασφαλιζόμενο παξιμάδι (A) καλά στη θέση του στην επιφάνεια (B). Λασκάρετε το περίβλημα του συμπλέκτη (C) για ευθυγράμμιση του μοχλού. Κρατήστε το περίβλημα του συμπλέκτη με ένα κλειδί και συσφίξτε για να ασφαλιστεί το παξιμάδι πάνω στο περίβλημα του συμπλέκτη.

NL Orientatie van haakse kop.
Haakse kop in een bankschroff met zachte bek klemmen. Borgmoer (A) geheel tegen vlak (B) aan schroeven. Eindkap (C) losschroeven om hefboom uit te lijnen. Moetsleutel op eindkap zetten en borgmoer tegen eindkap aantrekken.

DK Placering af vinkelhovede.
Hold vinkelhovedet i en skruestikke med bløde bakker. Skru sikringsmøtrikken (A) helt ind mod fladen (B). For at justere løftearmen, skrues kapslen (C) løst. Hold kapslen med en skruenøgle og brug vridnings moment for at stramme sikringsmøtrikken mod kapslen.

N Plaæsering av vinkel hode.
Hold vinkel hodet i en skruestikke med myke bakker. Skru sikringsmutteren (A) helt inn mot flate (B). Skru løs kapselen (C) for å justere løftestangen. Hold kapselen med en skrunøkkel og bruk vridningsmoment for å stramme sikringsmutteren mot kapselen.

S Orientering av vinkelhuvud
Håll vinkelhuvudet i skruvstäd med mjuka backar. Dra åt låsmuttern (A) fullständigt mot yta (B). Lossa ändlocket (C) för att rikta spaken. Håll ändlocket med en skruvnyckel och dra åt låsmuttern mot ändlocket med lämpligt vridmoment.

FIN Kulmakanta suuntaaminen.
Pidä kulmakanta kiinni puristimessa pehmeillä kidoilla. Ruuvaa lukkomutteri (A) täysin alkupisteeseen etupolta (B) vaastaan. Ruuvaa umpimuhvi (C) irti sovittamaan vipu. Pidä umpimuhvi kiinni ruuviavaimella ja pane vääntömomentti kiristämään lukkomutteri umpimuhvia vastaan.

AirToolPro.com by Zampini Industrial Group - Premier Tool Suppliers Since 1987 1-800-353-4676

Item Ps. Nr. No. Article	Part No Teil Nr. Référence	Qty Menge Qté
1	239403	1
2	62243	1
3	37033	1
4	37063	2
5	42600033 (0.08mm) 42600043 (0.10mm) 42600053 (0.13mm) 42600103 (0.25mm)	
6	41383	2
7	3893	66
8	9742	1
9	276913	2
10	62283	1
11	41393	2
12	33433	3
13	72223	2
14	40743	2
15	41413	1
16	25568	1
17	273183	1
18	52893	2

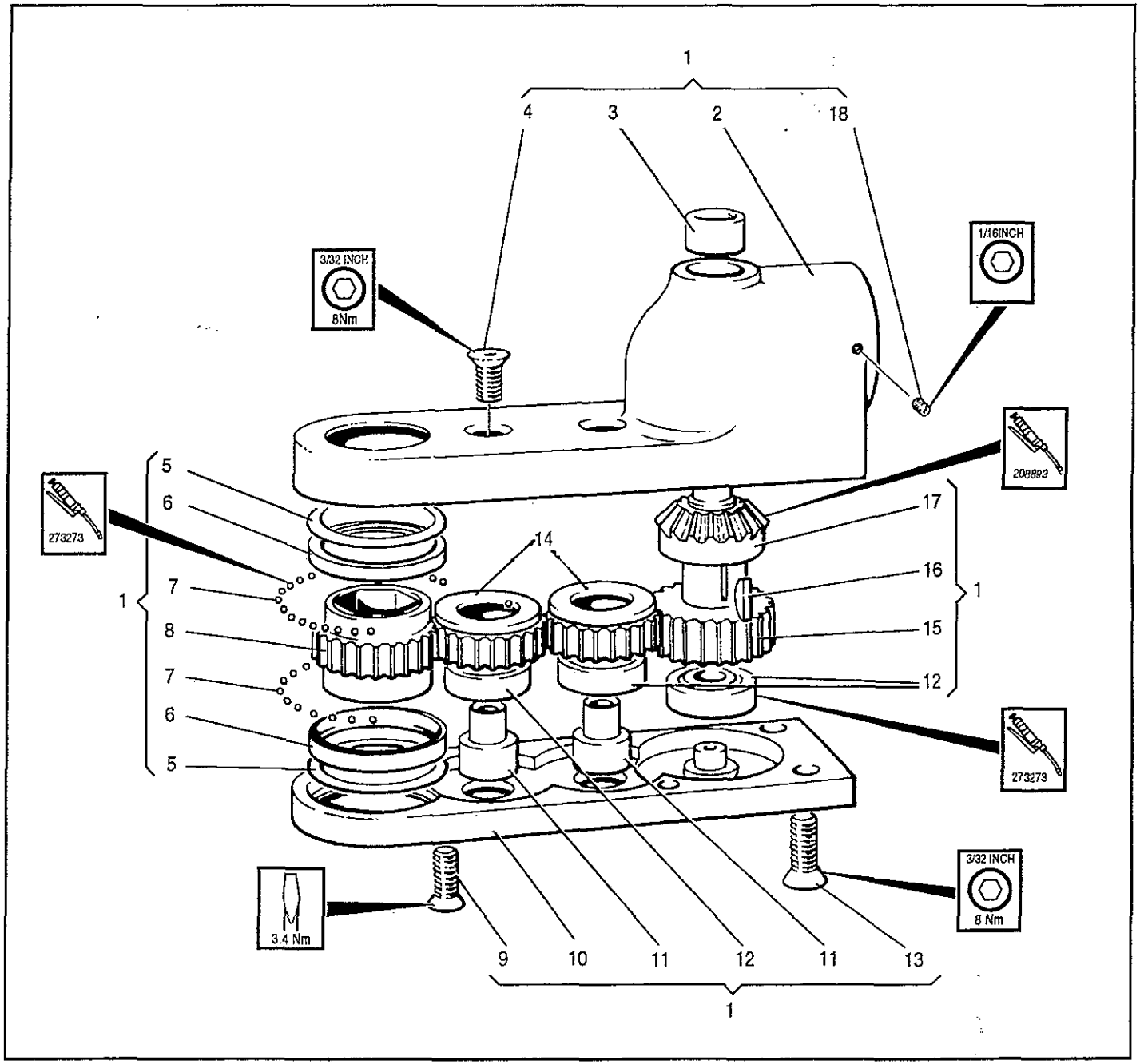

AirToolPro.com by Zampini Industrial Group - Premier Tool Suppliers Since 1987 1-800-353-4676

Item Ps. Nr. No. Article	Part No Teil Nr. Référence	Qty Menge Qté
1	306303	1
2	299113	3
3	251663	3
4	306663	1
5	306823	1
6	312553	1
7	299093	3
8	298893	3
9	310923	1
10	2413	1
11	52043	1

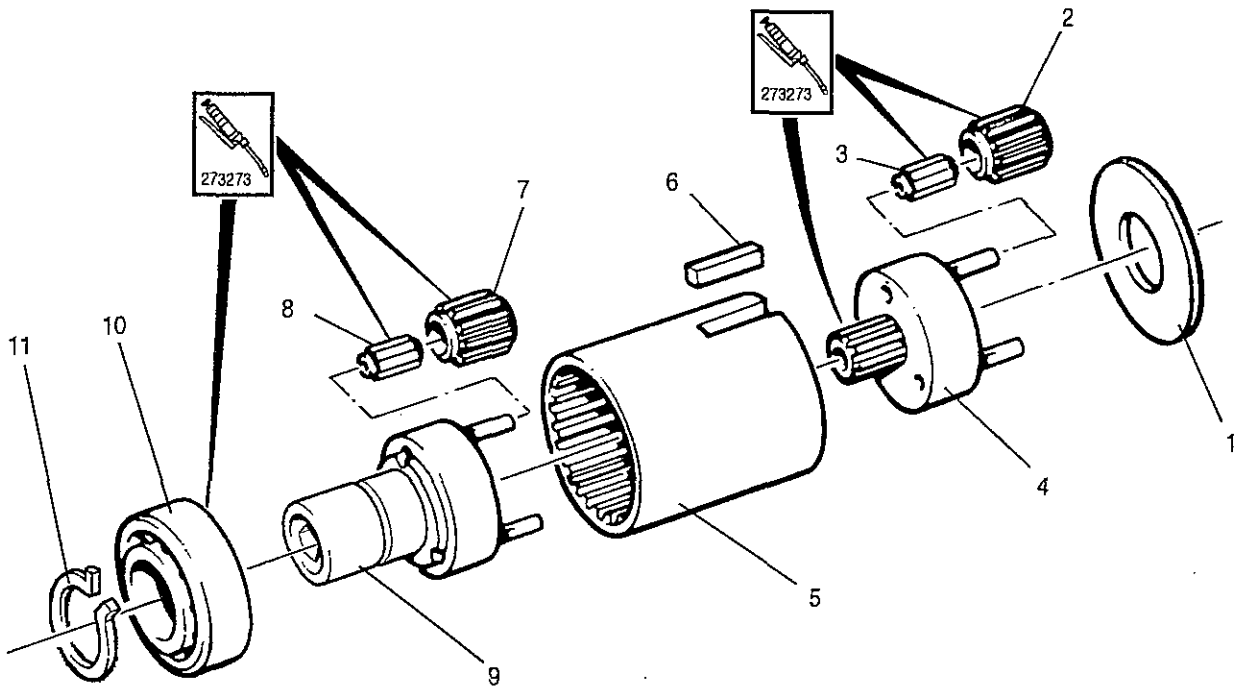

AirToolPro.com by Zampini Industrial Group - Premier Tool Suppliers Since 1987 1-800-353-4676

KÄYTTÖTARKOITUS

Tämä tuote on tarkoitettu käytettäväksi kierteisten kiinnittimien asentamiseen puuhun, metalliin ja muoviin sekä niiden irrottamiseen.

YLEISTÄ

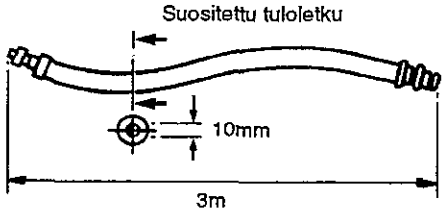

Voitelu

Tämä terä on KUIVALINJATOIMINEN, joka on tarkoitettu toimimaan täysin kuivaan ilmalinjaan kytkettynä, ts. ilman öljyä tai vettä. KUIVALINJATERIÄ voidaan myös käyttää voideltuihin tai osittain voideltuihin ilmalinjoihin kytkettynä, jolloin työvälineiden vaihto jo olemassa olevien asennusten kesken on mahdollista. Jos voitelua tarvitaan, ilmalinjan voitelulaite pitää asettaa suotimen alapuolelle.
Käytä ISO VG 15 -voiteluainetta.
158733 = Molycote PG75
208893 = Rocol M204G
273273 = BP Q5618
273283 = BP FG00EP
27662 = ISO VG 15

TEKNISET TIEDOT

Suurin ilmanpaine Pmax	= 6,3 bar.
Äänenpainetaso (dBa)	= 73 ± 2 Viite: CAGI-PNEUROP - testikoodi
Värähtelytaso (m/s²)	= <2.5 Viite: ISO 8662
Paino	=1.0 kg.

VAROITUS

TUTUSTU PERUSTEELLISESTI PNEUMAATTISEN RUUVITALTAN TURVAOHJEISIIN, OSANUMERO 379303, ENNEN TÄMÄN TYÖKALUN KÄYTTÄMISTÄ.

Lisävarusteet

Laaja valikoima lisälaitteita on saatavissa ja sopiva osa pitäisi valita Desoutter Cataloguesta.

KÄYTTÖ

Kytke työkalu oikealla lisälaitteella varustettunä paineilmansyötöön. Tartu työkaluun ja paina se kiristettävään kohteeseen ja paina käynnistysvipu alas. Vääntömomentin asetus tapahtuu kytkinjousen kireyden säädöllä.
Eteenpäinajoa varten, käänteisnappi painettu alas ja lukittu paikalleen kiertämällä nappia.
Kääntää päivästäiseen ajosuunta vapauta nappi.
Moottori käynnistyy ja kiristää kiinnityksen vaadittuun pysäytysvääntömomenttiin, ilmanpaineen ollen aiemmin säädetty.

HUOLTO-OHJEET

1. Huolto suoritetaan 1000 käyttötunnin välein.
2. Kaikki vääntövoima-arvot ±10%.
3. Vaihda kaikki O-renkaat, laakerit ja roottorin siivet tarvittaessa. Katso huoltosarjoja.
4. Huolehdi asianmukaisten turvatoimenpiteiden noudattamisesta komponentteja, voiteluaineita yms. hävitettäessä.
5. Osoittaa purkamissuunnan.
6. Ilmoitetut vääntövoima-arvot koskevat kokoamista.

VAROITUS

TÄMÄN TYÖKALUN ROOTTORIN SIIPIIN SISÄLTYY PTFE:TÄ. NÄITÄ ROOTTORIN SIIPIÄ KÄSITELTÄESSÄ ON NOUDATETTAVA NORMAALEJA TURVASUOSITUKSIA.

1) ÄLÄ TUPAKOI
2) MOOTTORIN KOMPONENTIT TÄYTYY PESTÄ PUHDISTUSAINEELLA, NIITÄ EI SAA PUHALTAA PUHTAAKSI ILMAA KÄYTTÄEN.
3) ÄÄNENVAIMENNIN TÄYTYY VAIHTAA UUTEEN, KUN SE ON LIKAANTUNUT. ÄLÄ PUHDISTA JA KÄYTÄ UUDESTAAN.
4) PESE KÄTESI ENNEN KUIN RYHDYT MIHINKÄÄN MUIHIN TOIMIIN.

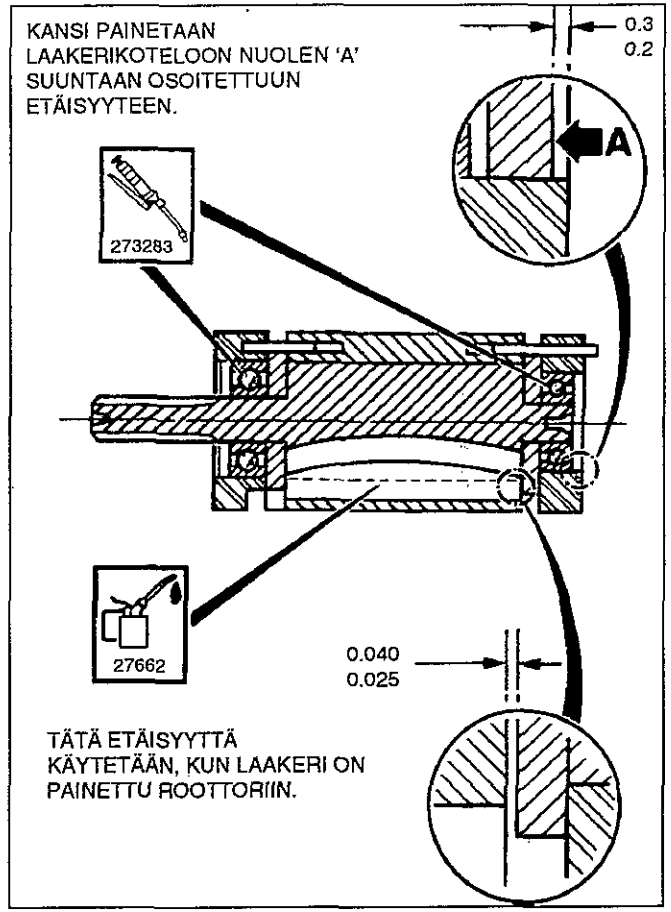

© 1994 Desoutter, Lontoo NW9 6ND, Iso-Britannia
Kaikki oikeudet pidätetään.
Sisällon tai sen osien luvaton käyttö tai kopiointi on kielletty. Tämä koskee erityisesti tavaramerkkejä, mallimerkintöjä, osanumeroita ja piirustuksia.
Käytä ainoastaan alkuperäisiä osia. Takuu tai tuotevastuu ei kata muiden kuin alkuperäisten osien käytöstä aiheutunutta vahinkoa tai vikaa.

Desoutter

Desoutter Limited