AirToolPro.com by Zampini Industrial Group - Premier Tool Suppliers Since 1987 1-800-353-4676

Desoutter

DRYLINE™

2D489-LX

(GB) Servicing Instructions
Parts List
Operating Instructions

(D) Wartungsanleitung
Teileliste
Bedienungsanleitung

(F) Manuel d'entretien
Liste de pièces
Manuel d'utilisation

(E) Instrucciones de Servicio
Listas de Repuestos
Instrucciones de Operación

(P) Instruções de Manutenção
Listas de Peças
Instruções de Funcionamento

(I) Istruzioni per la Manutenzione
Elenco delle Parti
Istruzioni Operative

(GR) Οδηγίες Συντήρησης
Κατάλογοι Ανταλλαχτικών
Οδηγίες Λειτουργιάς

(NL) Onderhoudsinstructies
Onderdelenlijst
Bedieningsinstructies

(DK) Servicevejledning
Liste over dele
Betjeningsvejledning

(N) Serviceinstruksjoner
Delelister
Driftsinstruksjoner

(S) Serviceinstruktioner
Reservdelslista
Bruksanvisning

(FIN) Huolto-ohjeet
Osaluettelo
Käyttöohjeet

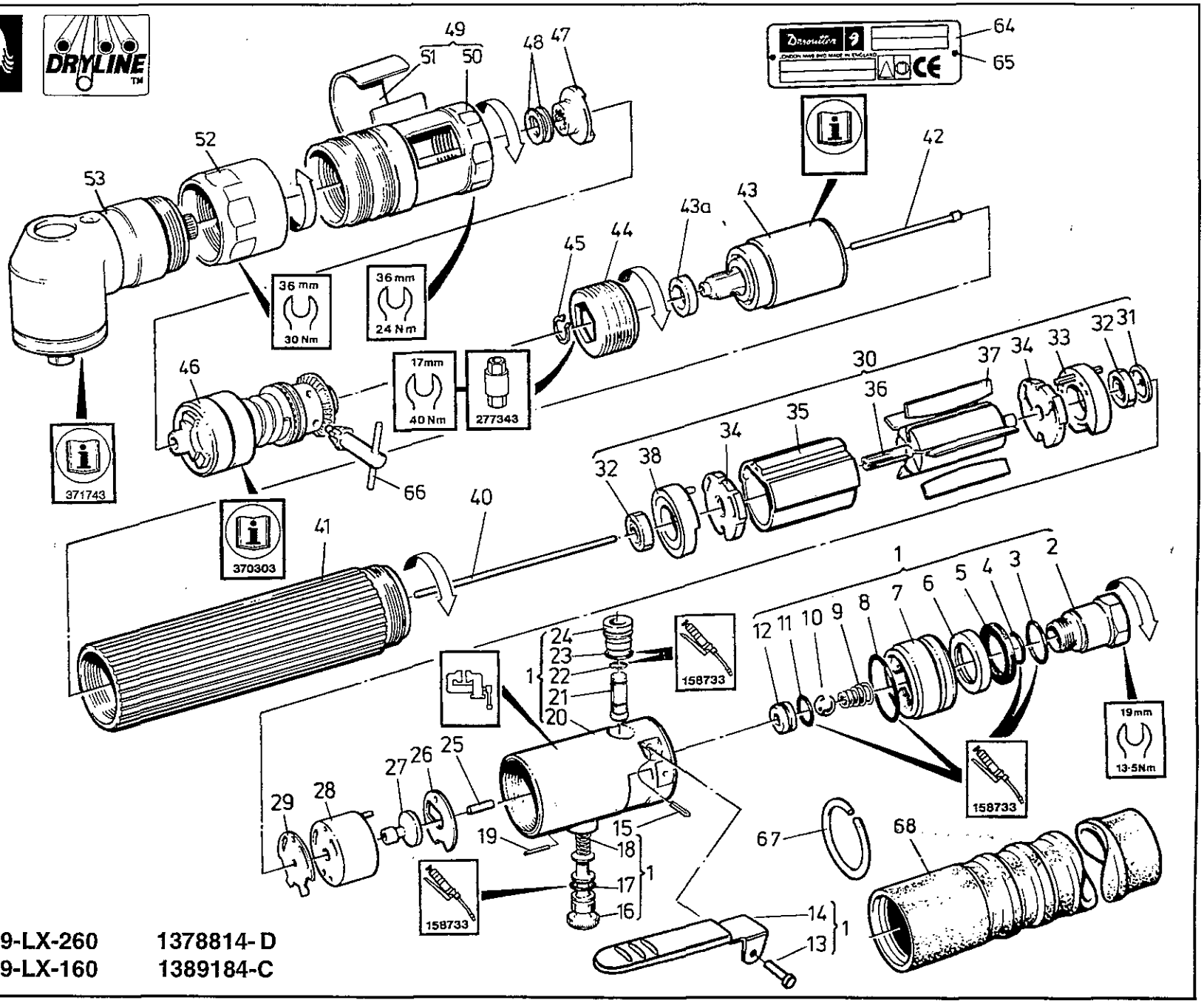

2D489-LX-260	1378814- D
2D489-LX-160	1389184-C

AirToolPro.com by Zampini Industrial Group - Premier Tool Suppliers Since 1987 1-800-353-4676

Desoutter

DRYLINE™

2D489-LX

(GB) Servicing Instructions
Parts List
Operating Instructions

(D) Wartungsanleitung
Teileliste
Bedienungsanleitung

(F) Manuel d'entretien
Liste de pièces
Manuel d'utilisation

(E) Instrucciones de Servicio
Listas de Repuestos
Instrucciones de Operación

(P) Instruções de Manutenção
Listas de Peças
Instruções de Funcionamento

(I) Istruzioni per la Manutenzione
Elenco delle Parti
Istruzioni Operative

(GR) Οδηγίες Συντήρησης
Κατάλογοι Ανταλλαχτικών
Οδηγίες Λειτουργιάς

(NL) Onderhoudsinstructies
Onderdelenlijst
Bedieningsinstructies

(DK) Servicevejledning
Liste over dele
Betjeningsvejledning

(N) Serviceinstruksjoner
Delelister
Driftsinstruksjoner

(S) Serviceinstruktioner
Reservdelslista
Bruksanvisning

(FIN) Huolto-ohjeet
Osaluettelo
Käyttöohjeet

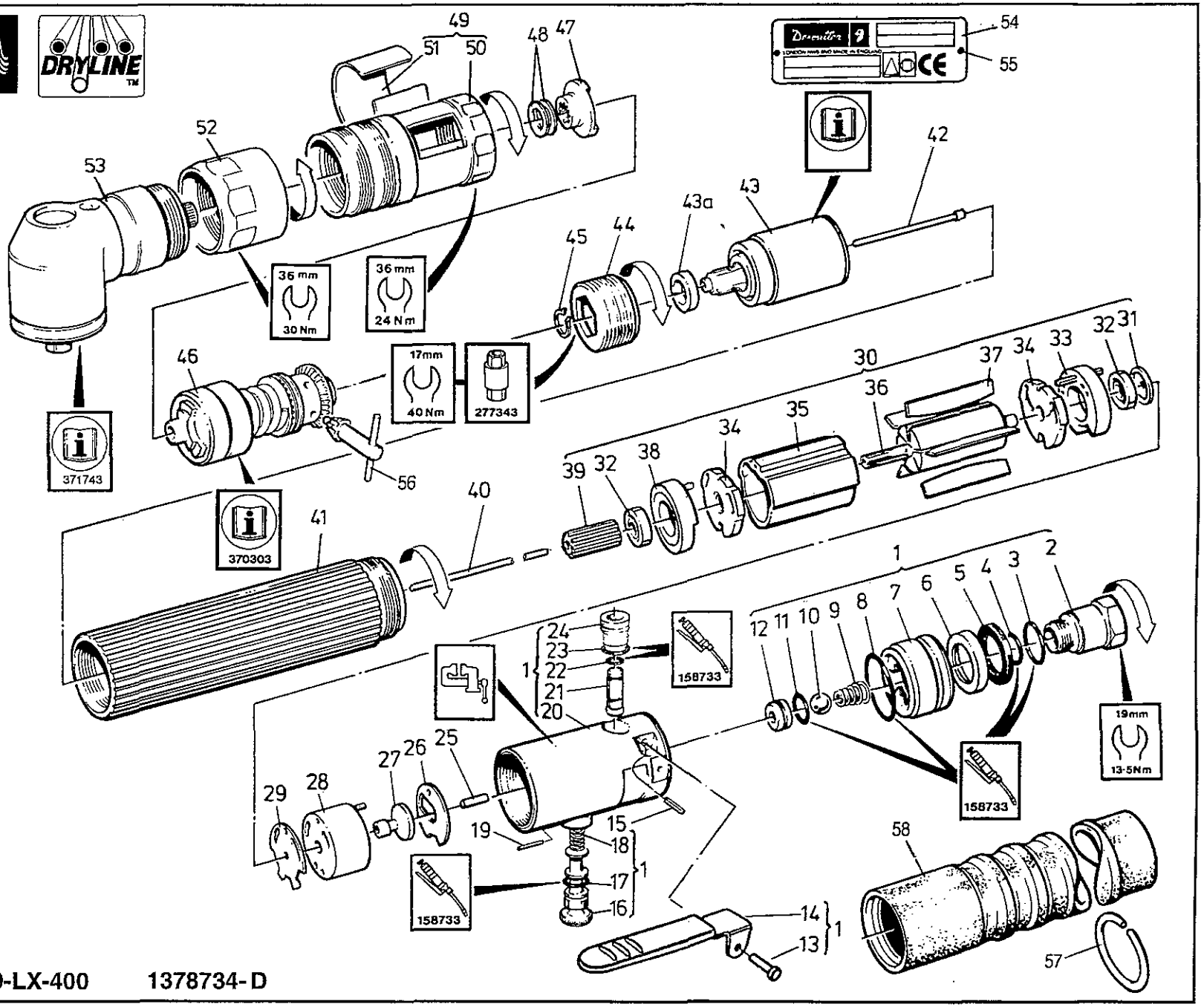

2D489-LX-400 1378734-D

AirToolPro.com by Zampini Industrial Group - Premier Tool Suppliers Since 1987 1-800-353-4676

Desoutter

DRYLINE™

Desoutter Limited. London NW9 6ND

2D489-LX

(GB) Servicing Instructions
Parts List
Operating Instructions

(D) Wartungsanleitung
Teileliste
Bedienungsanleitung

(F) Manuel d'entretien
Liste de pièces
Manuel d'utilisation

(E) Instrucciones de Servicio
Listas de Repuestos
Instrucciones de Operación

(P) Instruções de Manutenção
Listas de Peças
Instruções de Funcionamento

(I) Istruzioni per la Manutenzione
Elenco delle Parti
Istruzioni Operative

(GR) Οδηγίες Συντήρησης
Κατάλογοι Ανταλλαχτικών
Οδηγίες Λειτουργιάς

(NL) Onderhoudsinstructies
Onderdelenlijst
Bedieningsinstructies

(DK) Servicevejledning
Liste over dele
Betjeningsvejledning

(N) Serviceinstruksjoner
Delelister
Driftsinstruksjoner

(S) Serviceinstruktioner
Reservdelslista
Bruksanvisning

(FIN) Huolto-ohjeet
Osaluettelo
Käyttöohjeet

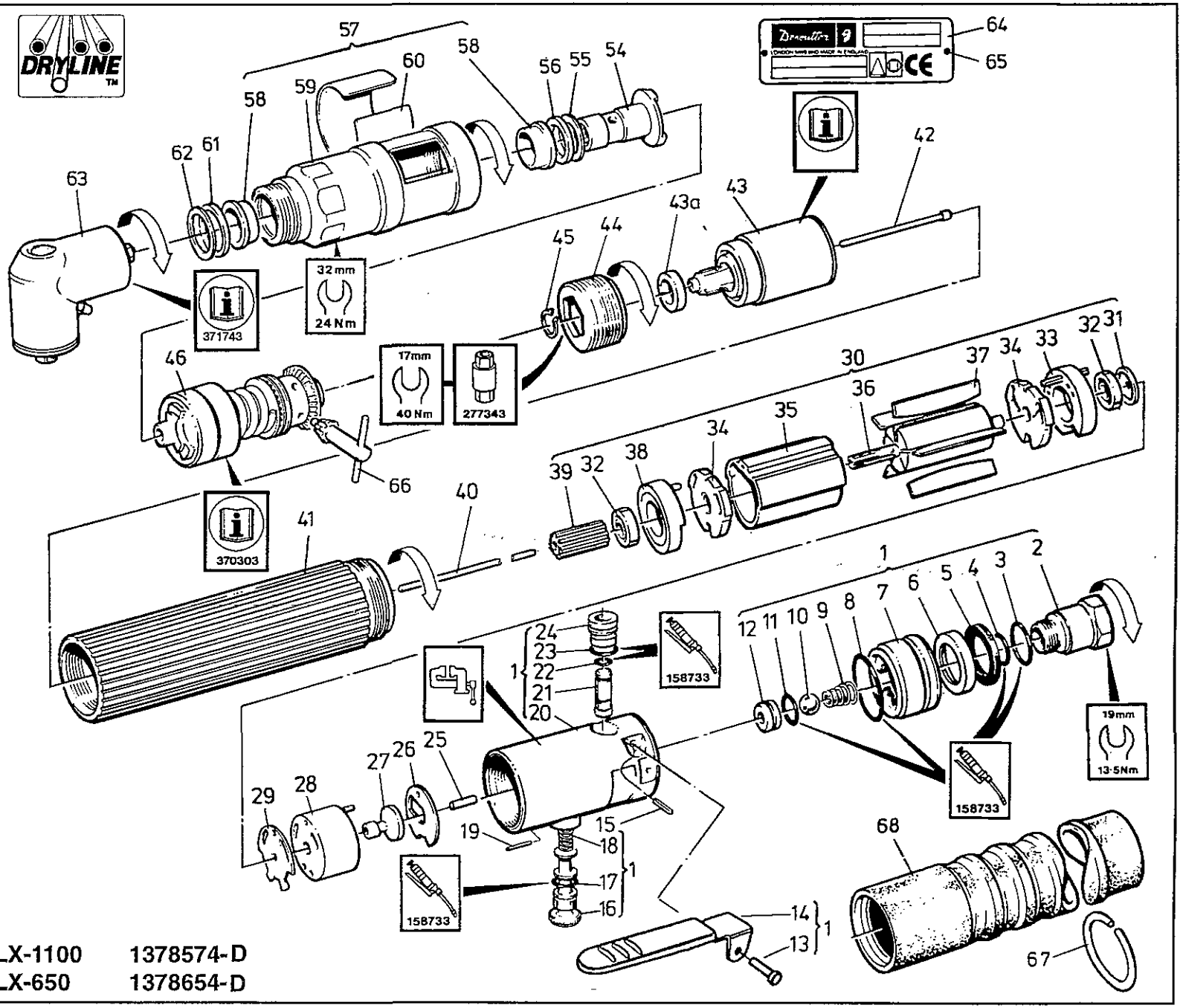

2D489-LX-1100	1378574-D
2D489-LX-650	1378654-D

AirToolPro.com by Zampini Industrial Group - Premier Tool Suppliers Since 1987 1-800-353-4676

Item Ps. Nr. No. Article	Part No Teil Nr. Référence	Qty Menge Qté
1	390873	1
	(1/4" BSP)	
	390893	1
	(1/4" NPT)	
2	261503	1
	(1/4" BSP)	
	261513	1
	(1/4" NPT)	
*3	268513	1
*4	202313	1
5	252453	1
6	252483	1
7	252423	1
*8	203423	1
9	388673	1
10	1693	1
*11	500953	1
12	252383	1
13	235853	1
14	361673	1
*15	261223	1
16	252543	1
*17	250913	1
*18	252563	1
19	259953	1
20	261493	1
21	38[illegible]3	1
*22	261213	1
*23	203713	1
24	252533	1
25	329483	1
*26	287303	1
27	323283	1
28	287293	1
29	253003	1
30	313423	1
31	270493	1
*32	33433	2
33	254883	1
34	254873	2
35	254853	1

Item Ps. Nr. No. Article	Part No Teil Nr. Référence	Qty Menge Qté
36	306533	1
*37	300623	5
38	304673	1
40	310413	1
41	313253	1
42	301533	1
43	See sheet 7	
43a	306813	1
44	313013	1
45	42353	
46	297003	1
47	302853	1
48	323933	
	(0.05mm)	
	323943	
	(0.13mm)	
	323953	
	(0.25mm)	
	323963	
	(0.5mm)	
49	302913	1
50	302903	1
51	161253	1
52	287583	1
53	302843	1
64	363363	1
65	54853	2

Item Ps. Nr. No. Article	Part No Teil Nr. Référence	Qty Menge Qté
Supplied Accessories		
66	29932	1
67	235203	1
68	222453	1
Service Kits		
369613	3	1
	4	1
	8	1
	11	1
	17	1
	22	1
	23	1
	26	1
	29	1
367083	32	2
	37	5

GB * Indicates normal replacement items. It is recommended that adequate stocks are held for servicing requirements.
Always quote tool model number, serial number and spare part number when ordering spares.

D * Bedeutet normale Verschleißteile. Es empfiehlt sich eine angemessene Menge für Wartungszwecke auf Lager zu halten.
Bei der Bestullung von Ersatzteilen, bitte immer angeben: Typennummer der Bohrmaschine, Werknummer und Ersatzteilnummer.

F * Le symbole astérisque (*) indique des articles de rechange normaux. Il est recommandé d'en conserver des stocks suffisants pour assurer toutes les opérations d'entretien courant.
Lors de la commande de pièces de rechange, toujours citer le numéro de modèle de l'outillage, son numéro de série et le numéro de référence de chaque pièce de rechange.

E * Indica elementos de reposición regular. Se recomienda tener una cantidad adecuada de los mismos en reserva a efectos de mantenimiento.
Al encargar piezas de recambio, siempre debe indicarse el número de modelo de la herramienta, su número de serie y el número de la pieza de recambio.

P * Indica itens que são substituidos regularmente. É recomendado que estoques adequados sejam mantidos para requisitos de manutenção.
Cite sempre o número do modêlo da ferramenta, número de série, e número da peça accesória quando pedindo acessórios.

I * L'asterisco denota recambi normali. Si consiglia di mantenere scorte adeguate alle esigenze della manutenzione.
Nell'ordinazione di ricambi citare il numero di modello dell'utensile, il numero di matricola e quello di catalogo del pezzo.

GR * Σημαίνει συνηθισμένα είδη (τεμάχια) για αντικατάσταση. Σας συνιστύμε να τηρείτε αρκετό απόθεμα από τα είδη που χρειάζονται αντικατάσταση.
Οταν παραγγέλνετε ανταλλακτικά πάντα να γράφετε τον αιρθμό μοντέλου του εργαλείου, τον αριθμό σειράς και τον αριθμό ανταλλακτικού.

NL * Betekent normale reserveartikelen. Het verdient aanbeveling om voldoende voor onderhoudsbehoeften vooradig te hebben.
Bij bestelling van reserveonderdelen geef altijd modelnummer, volgnummer en reserveonderdeelnummer van het werktuig op.

DK * Indikerer normale udskiftningsemner. Det anbefales at have rigelige forsyninger af dele til brug i forbindelse med eftersyn.
Opgiv altid det korrekte værktøjsmodelnummer, serienummer og reservedelsnummer ved bestilling af reservedele.

N * Angir normale reservedeler. Det anbefales at tilstrekkelig antall reservedeler holdes på lager.
Ved bestilling av deler må man alltid oppgi verktøyets modellnr., serienr. og reservedelens nr.

S * Utmärker normala reservdelar. Vi rekommenderar att tillräckligt antal lagras för serviceändamål.
Uppge alltid verktygets modellnummer, serienummer samt reservdelens nummer vid beställning av reservdelar.

FIN * Viittaa tavallisiin varaosiin. Suosittelemme, että riittäviä määriä pidetään varastossa huoltotarpeita varten.
Työkalun mallinumero, sarjanumero ja varasosan numero on aina mainittava tilattaessa.

AirToolPro.com by Zampini Industrial Group - Premier Tool Suppliers Since 1987 1-800-353-4676

Item Ps. Nr. No. Article	Part No Teil Nr. Référence	Qty Menge Qté
1	390873	1
	('¼" BSP)	
	390893	1
	('¼" NPT)	
2	261503	1
	('¼" BSP)	
	261513	1
	('¼" NPT)	
*3	268513	1
*4	202313	1
5	252453	1
6	252483	1
7	252423	1
*8	203423	1
9	388673	1
10	1693	1
*11	500953	1
12	252383	1
13	235853	1
14	361673	1
*15	261223	1
16	252543	1
*17	250913	1
*18	252563	1
19	259953	1
20	261493	1
21	387943	1
*22	261213	1
*23	203713	1
24	252533	1
25	329483	1
*26	287303	1
27	323283	1
28	287293	1
29	253003	1
30	313413	1
31	270493	1
*32	33433	2
33	254883	1
34	254873	2
35	254853	1

Item Ps. Nr. No. Article	Part No Teil Nr. Référence	Qty Menge Qté
36	306523	1
*37	300623	5
38	304673	1
39	306543	1
40	310413	1
41	313253	1
42	301533	1
43	See sheet 7	
43a	306813	1
44	313013	1
45	42353	1
46	305223	1
47	302853	1
48	323933	1
	(0.05mm)	
	323943	
	(0.13mm)	
	323953	
	(0.25mm)	
49	302893	1
50	302883	1
51	161253	
52	287583	
53	302843	
54	363363	1
55	54853	2

Item Ps. Nr. No. Article	Part No Teil Nr. Référence	Qty Menge Qté
Supplied Accessories		
56	29932	1
57	235203	1
58	222453	1
Service Kits		
369613	3	1
	4	1
	8	1
	11	1
	17	1
	22	1
	23	1
	26	1
	29	1
367083	32	2
	37	5

GB * Indicates normal replacement items. It is recommended that adequate stocks are held for servicing requirements.
Always quote tool model number, serial number and spare part number when ordering spares.

D * Bedeutet normale Verschleißteile. Es empfiehlt sich eine angemessene Menge für Wartungszwecke auf Lager zu halten.
Bei der Bestullung von Ersatzteilen, bitte immer angeben: Typennummer der Bohrmaschine, Werknummer und Ersatzteilnummer.

F * Le symbole astérisque (*) indique des articles de rechange normaux. Il est recommandé d'en conserver des stocks suffisants pour assurer toutes les opérations d'entretien courant.
Lors de la commande de pièces de rechange, toujours citer le numéro de modèle de l'outillage, son numéro de série et le numéro de référence de chaque pièce de rechange.

E * Indica elementos de reposición regular. Se recomienda tener una cantidad adecuada de los mismos en reserva a efectos de mantenimiento.
Al encargar piezas de recambio, siempre debe indicarse el número de modelo de la herramienta, su número de serie y el número de la pieza de recambio.

P * Indica itens que são substituidos regularmente. É recomendado que estoques adequados sejam mantidos para requisitos de manutenção.
Cite sempre o número do modêlo da ferramenta, número de série, e número da peça accesória quando pedindo acessórios.

I * L'asterisco denota recambi normali. Si consiglia di mantenere scorte adeguate alle esigenze della manutenzione.
Nell'ordinazione di ricambi citare il numero di modello dell'utensile, il numero di matricola e quello di catalogo del pezzo.

GR * Σημαίνει συνηθισμένα είδη (τεμάχια) για αντικατάσταση. Σας συνιστύμε να τηρείτε αρκετό απόθεμα από τα είδη που χρειάζονται αντικατάσταση.
Οταν παραγγέλνετε ανταλλακτικά πάντα να γράφετε τον αιρθμό μοντέλου του εργαλείου, τον αριθμό σειράς και τον αριθμό ανταλλακτικού.

NL * Betekent normale reserveartikelen. Het verdient aanbeveling om voldoende voor onderhoudsbehoeften vooradig te hebben.
Bij bestelling van reserveonderdelen geef altijd modelnummer, volgnummer en reserveonderdeelnummer van het werktuig op.

DK * Indikerer normale udskiftningsemner. Det anbefales at have rigelige forsyninger af dele til brug i forbindelse med eftersyn.
Opgiv altid det korrekte værktøjsmodelnummer, serienummer og reservedelsnummer ved bestilling af reservedele.

N * Angir normale reservedeler. Det anbefales at tilstrekkelig antall reservedeler holdes på lager.
Ved bestilling av deler må man alltid oppgi verktøyets modellnr., serienr og reservedelens nr.

S * Utmärker normala reservdelar. Vi rekommenderar att tillräckligt antal lagras för serviceändamål.
Uppge alltid verktygets modellnummer, serienummer samt reservdelens nummer vid beställning av reservdelar.

FIN * Viittaa tavallisiin varaosiin. Suosittelemme, että riittäviä määriä pidetään varastossa huoltotarpeita varten.
Työkalun mallinumero, sarjanumero ja varasosan numero on aina mainittava tilattaessa.

AirToolPro.com by Zampini Industrial Group - Premier Tool Suppliers Since 1987 1-800-353-4676

Item Ps. Nr. No. Article	Part No Teil Nr. Référence	Qty Menge Qté
1	390873	1
	(1/4" BSP)	
	390893	1
	(1/4" NPT)	
2	261503	1
	(1/4" BSP)	
	261513	1
	(1/4" NPT)	
*3	268513	1
*4	202313	1
5	252453	1
6	252483	1
7	252423	1
*8	203423	1
9	388673	1
10	1693	1
*11	500953	1
12	252383	1
13	235853	1
14	361673	1
*15	261223	1
16	252543	1
*17	250913	1
*18	252563	1
19	259953	1
20	261493	1
21	387943	1
*22	261213	1
*23	203713	1
24	252533	1
25	329483	1
*26	287303	1
27	323283	1
28	287293	1
29	253003	1
30	313403	1
	(1100 RPM)	
	313413	1
	(650 RPM)	
31	270493	1
*32	33433	2
33	254883	1
34	254873	2
35	254853	1

Item Ps. Nr. No. Article	Part No Teil Nr. Référence	Qty Menge Qté
36	306523	1
*37	300623	5
38	304673	1
39	306553	1
	(1100 RPM)	
	306543	1
	(650 RPM)	
40	310413	1
41	313253	1
42	301533	1
43	See sheet 7	
43a	306813	1
44	313013	1
45	42353	1
46	297023	1
	(1100 RPM)	
	305223	1
	(650 RPM)	
54	296633	1
55	323423	
	(0.08mm)	
	323433	
	(0.13mm)	
	323443	
	(0.25mm)	
56	169053	
	(2.00mm)	
	169063	
	(2.40mm)	
	169083	
	(3.20mm)	
57	302873	1
58	73798	2
59	302863	1
60	161253	1
61	88953	1
62	76120023	
	(0.05mm)	
	76120053	
	(0.13mm)	
	76120103	
	(0.25mm)	
63	157783	1
64	363363	1
65	54853	2

Item Ps. Nr. No. Article	Part No Teil Nr. Référence	Qty Menge Qté
Supplied Accessories		
66	29932	1
67	235203	1
68	222453	1
Service Kits		
369613	3	1
	4	1
	8	1
	11	1
	17	1
	22	1
	23	1
	26	1
	29	1
367083	32	2
	37	5
370223	55	
	(0.08mm)	3
	(0.13mm)	3
	(0.25mm)	3
	56	
	(2.0mm)	1
	(2.4mm)	1
	(3.2mm)	1
	62	
	(0.05mm)	6
	(0.13mm)	6
	(0.25mm)	6

GB * Indicates normal replacement items. It is recommended that adequate stocks are held for servicing requirements.
Always quote tool model number, serial number and spare part number when ordering spares.

D * Bedeutet normale Verschleißteile. Es empfiehlt sich eine angemessene Menge für Wartungszwecke auf Lager zu halten.
Bei der Bestullung von Ersatzteilen, bitte immer angeben: Typennummer der Bohrmaschine, Werknummer und Ersatzteilnummer.

F * Le symbole astérisque (*) indique des articles de rechange normaux. Il est recommandé d'en conserver des stocks suffisants pour assurer toutes les opérations d'entretien courant.
Lors de la commande de pièces de rechange, toujours citer le numéro de modèle de l'outillage, son numéro de série et le numéro de référence de chaque pièce de rechange.

E * Indica elementos de reposición regular. Se recomienda tener una cantidad adecuada de los mismos en reserva a efectos de mantenimiento.
Al encargar piezas de recambio, siempre debe indicarse el número de modelo de la herramienta, su número de serie y el número de la pieza de recambio.

P * Indica itens que são substituidos regularmente. É recomendado que estoques adequados sejam mantidos para requisitos de manutenção.
Cite sempre o número do modêlo da ferramenta, número de série, e número da peça accesória quando pedindo acessórios.

I * L'asterisco denota recambi normali. Si consiglia di mantenere scorte adeguate alle esigenze della manutenzione.
Nell'ordinazione di ricambi citare il numero di modello dell'utensile, il numero di matricola e quello di catalogo del pezzo.

GR * Σημαίνει συνηθισμένα είδη (τεμάχια) για αντικατάσταση. Σας συνιστύμε να τηρείτε αρκετό απόθεμα από τα είδη που χρειάζονται αντικατάσταση.
Οταν παραγγέλνετε ανταλλακτικά πάντα να γράφετε τον αιρθμό μοντέλου του εργαλείου, τον αριθμό σειράς και τον αριθμό ανταλλακτικού.

NL * Betekent normale reserveartikelen. Het verdient aanbeveling om voldoende voor onderhoudsbehoeften vooradig te hebben.
Bij bestelling van reserveonderdelen geef altijd modelnummer, volgnummer en reserveonderdeelnummer van het werktuig op.

DK * Indikerer normale udskiftningsemner. Det anbefales at have rigelige forsyninger af dele til brug i forbindelse med eftersyn.
Opgiv altid det korrekte værktøjsmodelnummer, serienummer og reservedelsnummer ved bestilling af reservedele.

N * Angir normale reservedeler. Det anbefales at tilstrekkelig antall reservedeler holdes på lager.
Ved bestilling av deler må man alltid oppgi verktøyets modellnr., serienr. og reservedelens nr.

S * Utmärker normala reservdelar. Vi rekommenderar att tillräckligt antal lagras för serviceändamål.
Uppge alltid verktygets modellnummer, serienummer samt reservdelens nummer vid beställning av reservdelar.

FIN * Viittaa tavallisiin varaosiin. Suosittelemme, että riittäviä määriä pidetään varastossa huoltotarpeita varten.
Työkalun mallinumero, sarjanumero ja varasosan numero on aina mainittava tilattaessa.

AirToolPro.com by Zampini Industrial Group - Premier Tool Suppliers Since 1987 1-800-353-4676

Item Ps. Nr. No. Article	Part No Teil Nr. Référence	Qty Menge Qté
1	390873	1
	(1/4" BSP)	
	390893	1
	(1/4" NPT)	
2	261503	1
	(1/4" BSP)	
	261513	1
	(1/4" NPT)	
*3	268513	1
*4	202313	1
5	252453	1
6	252483	1
7	252423	1
*8	203423	1
9	388673	1
10	1693	1
*11	500953	1
12	252383	1
13	235853	1
14	361673	1
*15	261223	1
16	252543	1
*17	250913	1
*18	252563	1
19	259953	1
20	261493	1
21	387943	1
*22	261213	1
*23	203713	1
24	252533	1
25	329483	1
*26	287303	1
27	323283	1
28	287293	1
29	253003	1
30	313403	1
	(1100 RPM)	
	313413	1
	(650 RPM)	
31	270493	1
*32	33433	2
33	254883	1
34	254873	2
35	254853	1

Item Ps. Nr. No. Article	Part No Teil Nr. Référence	Qty Menge Qté
36	306523	1
*37	300623	5
38	304673	1
39	306553	1
	(1100 RPM)	
	306543	1
	(650 RPM)	
40	310413	1
41	313253	1
42	301533	1
43	See sheet 7	
43a	306813	1
44	313013	1
45	42353	1
46	297023	1
	(1100 RPM)	
	305223	1
	(650 RPM)	
54	296633	1
55	323423	
	(0.08mm)	
	323433	
	(0.13mm)	
	323443	
	(0.25mm)	
56	169053	
	(2.00mm)	
	169063	
	(2.40mm)	
	169083	
	(3.20mm)	
57	302873	1
58	73798	2
59	302863	1
60	161253	1
61	88953	1
62	76120023	
	(0.05mm)	
	76120053	
	(0.13mm)	
	76120103	
	(0.25mm)	
63	157783	1
64	363363	1
65	54853	2

Item Ps. Nr. No. Article	Part No Teil Nr. Référence	Qty Menge Qté
Supplied Accessories		
66	29932	1
67	235203	1
68	222453	1
Service Kits		
369613	3	1
	4	1
	8	1
	11	1
	17	1
	22	1
	23	1
	26	1
	29	1
367083	32	2
	37	5
370223	55	
	(0.08mm)	3
	(0.13mm)	3
	(0.25mm)	3
	56	
	(2.0mm)	1
	(2.4mm)	1
	(3.2mm)	1
	62	
	(0.05mm)	6
	(0.13mm)	6
	(0.25mm)	6

GB * Indicates normal replacement items. It is recommended that adequate stocks are held for servicing requirements.
Always quote tool model number, serial number and spare part number when ordering spares.

D * Bedeutet normale Verschleißteile. Es empfiehlt sich eine angemessene Menge für Wartungszwecke auf Lager zu halten.
Bei der Bestullung von Ersatzteilen, bitte immer angeben: Typennummer der Bohrmaschine, Werknummer und Ersatzteilnummer.

F * Le symbole astérisque (*) indique des articles de rechange normaux. Il est recommandé d'en conserver des stocks suffisants pour assurer toutes les opérations d'entretien courant.
Lors de la commande de pièces de rechange, toujours citer le numéro de modèle de l'outillage, son numéro de série et le numéro de référence de chaque pièce de rechange.

E * Indica elementos de reposición regular. Se recomienda tener una cantidad adecuada de los mismos en reserva a efectos de mantenimiento.
Al encargar piezas de recambio, siempre debe indicarse el número de modelo de la herramienta, su número de serie y el número de la pieza de recambio.

P * Indica itens que são substituidos regularmente. É recomendado que estoques adequados sejam mantidos para requisitos de manutenção.
Cite sempre o número do modêlo da ferramenta, número de série, e número da peça accesória quando pedindo acessórios.

I * L'asterisco denota recambi normali. Si consiglia di mantenere scorte adeguate alle esigenze della manutenzione.
Nell'ordinazione di ricambi citare il numero di modello dell'utensile, il numero di matricola e quello di catalogo del pezzo.

GR * Σημαίνει συνηθισμένα είδη (τεμάχια) για αντικατάσταση. Σας συνιστύμε να τηρείτε αρκετό απόθεμα από τα είδη που χρειάζονται αντικατάσταση.
Οταν παραγγέλνετε ανταλλακτικά πάντα να γράφετε τον αιρθμό μοντέλου του εργαλείου, τον αριθμό σειράς και τον αριθμό ανταλλακτικού.

NL * Betekent normale reserveartikelen. Het verdient aanbeveling om voldoende voor onderhoudsbehoeften vooradig te hebben.
Bij bestelling van reserveonderdelen geef altijd modelnummer, volgnummer en reserveonderdeelnummer van het werktuig op.

DK * Indikerer normale udskiftningsemner. Det anbefales at have rigelige forsyninger af dele til brug i forbindelse med eftersyn.
Opgiv altid det korrekte værktøjsmodelnummer, serienummer og reservedelsnummer ved bestilling af reservedele.

N * Angir normale reservedeler. Det anbefales at tilstrekkelig antall reservedeler holdes på lager.
Ved bestilling av deler må man alltid oppgi verktøyets modellnr., serienr. og reservedelens nr.

S * Utmärker normala reservdelar. Vi rekommenderar att tillräckligt antal lagras för serviceändamål.
Uppge alltid verktygets modellnummer, serienummer samt reservdelens nummer vid beställning av reservdelar.

FIN * Viittaa tavallisiin varaosiin. Suosittelemme, että riittäviä määriä pidetään varastossa huoltotarpeita varten.
Työkalun mallinumero, sarjanumero ja varasosan numero on aina mainittava tilattaessa.

AirToolPro.com by Zampini Industrial Group - Premier Tool Suppliers Since 1987 1-800-353-4676

Item Ps. Nr. No. Article	Part No Teil Nr. Référence	Qty Menge Qté		
1	306303	1		
2	306823	1		
3	251983	1		
4	306723	1	306743	1
	(1100 RPM)		(160RPM)	
	306733	1		
	(650 RPM)			
	(400 RPM)			
	(260 RPM)			
5	299073	6	299113	6
	(1100 RPM)		(160RPM)	
	299093	3		
	(650 RPM)			
	(400 RPM)			
	(260 RPM)			
6	298893	6		
*7	312553	1		
8	306643	1		
	(1100 RPM)			
	306653	1		
	(650 RPM)			
	(400 RPM)			
	306663	1		
	(260 RPM)			
	306673			
	(160RPM)			
9	299093	3		
	(650 RPM)			
	(400 RPM)			
10	299113			
	(260 RPM)			
11	251663			
	(260 RPM)	3		
	(160RPM)	6		
12	298893	3		
	(260RPM)			

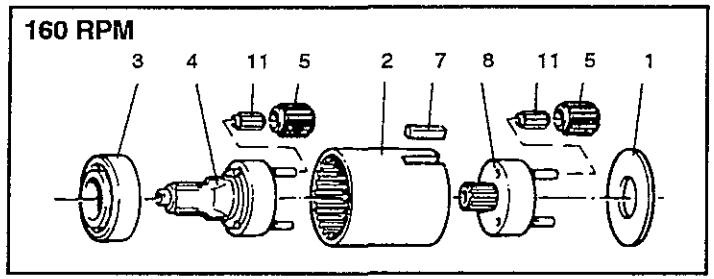

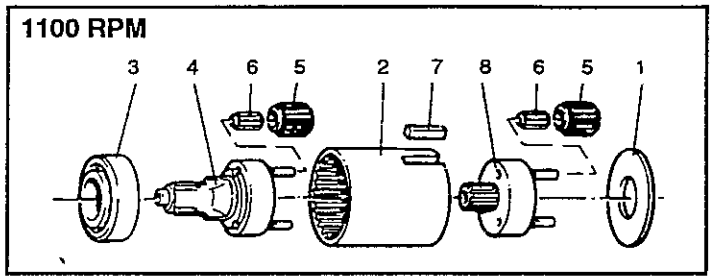

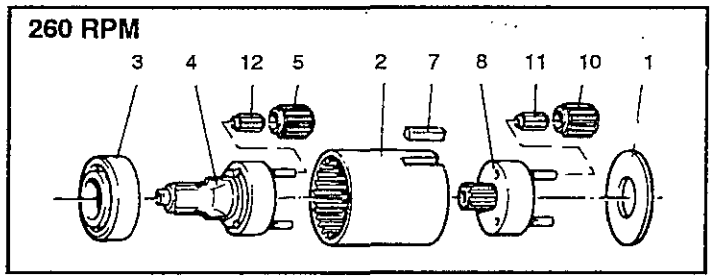

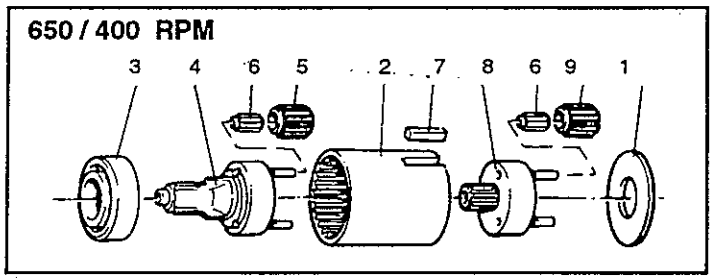

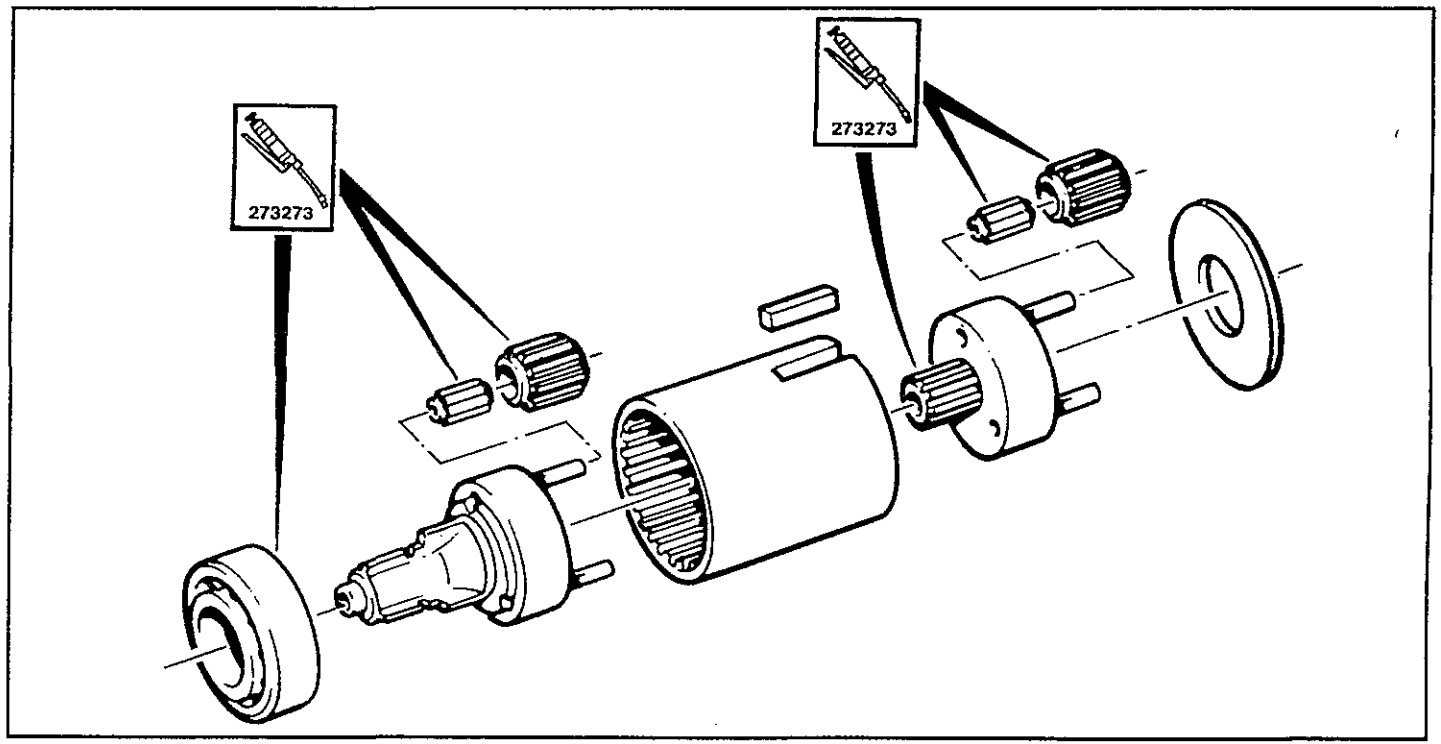

AirToolPro.com by Zampini Industrial Group - Premier Tool Suppliers Since 1987 1-800-353-4676

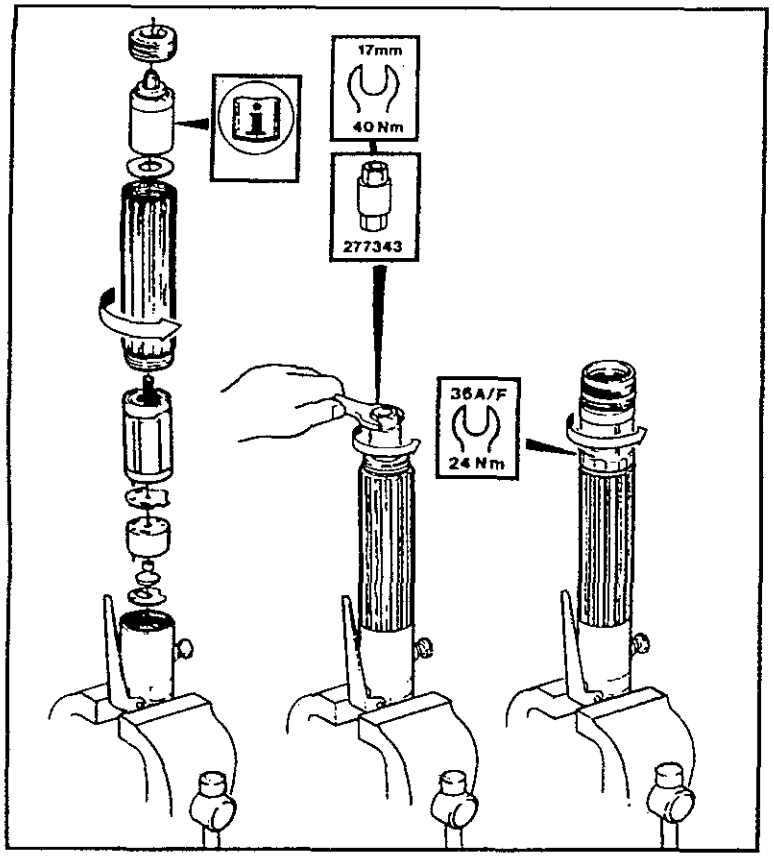

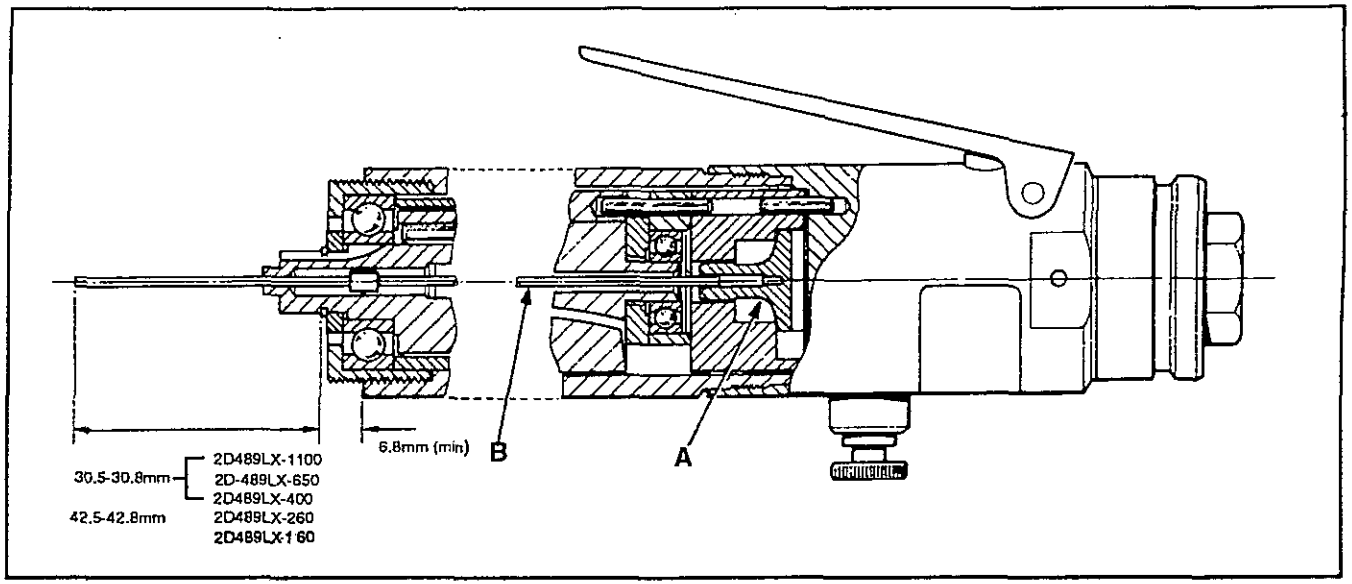

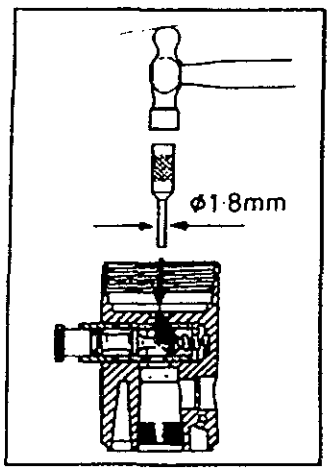

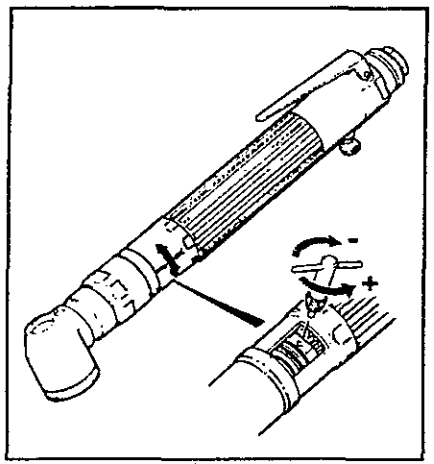

GB Setting the push-rod

Connect the tool to the air line so that the valve seat (A) is seated, then measure the protrusion of the push rod.

Obtain the specified dimensions by grinding the push rod.(B)

D Schubstange einstellen

Werkzeug an Luftleitung anschließen, so daß Ventilsitz (A) eingeschliffen ist, dann hervorstehenden Teil der Schubstange messen.

Durch Schleifen der Schubstange Sollmaß erreichen.(B)

F Réglage du piston de poussée

Connecter l'outil à la prise d'air afin que le siège de la valve (A) soit en en place, mesurer ensuite le porte-à-faux du piston.

Obtenir les dimensions requises en rectifiant le piston de poussée.(B)

E Ajustar la barra de presión

Conectar la herramienta a la línea de aire de tal manera que el asiento de la válvula (A) esté asentado, entonces medir la protuberancia de la barra de presión.

Obtener las dimensiones especificadas mecanizando la barra de presión con una amoladora.(B)

P Ajuste do tirante

Ligue a ferramenta à linha de ar de forma que a sede da válvula (A) fique assentada, então meça a protuberância do tirante.

Obtenha as dimensões especificadas esmerilando o tirante.

Regolazione dell'asta di spinta (B)

I Collegare l'attrezzo alla linea dell'aria di modo che la sede (A) della valvola è in sede e quindi misurare la sporgenza dell'asta di spinta.

Smerigliare l'asta fino a portarla alle dimensioni specificate. (B)

GR Τοποθέτηση της ωστήριος ράβδου

Συνδέστε το εργαλείο με την δέσμη αέρος ώστε η σωληνωτή βαλβίδα (A) να είναι στην θέση της και μετά μετρήστε την προεξοχή στην ωστήριος ράβδος.

Επιτυγχάνετε τις διαστάσεις των προδιαγραφών με το να τροχίσετε την ωστήριος ράβδος. (B)

NL De drukstang afstellen

Sluit het gereedschap aan op de luchtleiding zodat de klepzitting (A) gesloten is, meet daarna hoe ver de drukstang uitsteekt. Slijp de drukstang af totdat de voorgeschreven afmetingen verkregen zijn.(B)

DK Stødstangens indstilling

Koble værktøjet til lufttilførselen så ventilsædet (A) er på plads og mål stødstangens fremspring.

Slib stødstangen for at opnå angiven størrelse.(B)

N Å innstille skubbestangen

Koble verktøyet til luftledningen slik at ventilsetet (A) sitter på plass, deretter mål skubbstangens fremspring.

Oppnå de spesifiserte dimensjonene ved å slipe skubbstangen.(B)

S Stötstångens inställning

Koppla verktyget till lufttillförseln så att ventillagret (A) är på plats. Mät sedan stötstångens utsprång.

Slipa stötstången för att erhålla anvisad storlek.(B)

FIN Työntötangon asettaminen

Kytke terä ilmalinjaan siten, että venttiilin istukka (A) asettuu paikoilleen, ja mittaa sitten työntötangon esiintyöntyvän osan pituus.

Hio työntötanko määritettyihin mittoihin tarvittaessa.(B)

AirToolPro.com by Zampini Industrial Group - Premier Tool Suppliers Since 1987 1-800-353-4676

STATEMENT OF USE

Product is designed for installing and removing threaded fasteners in wood, metal and plastic.

GENERAL

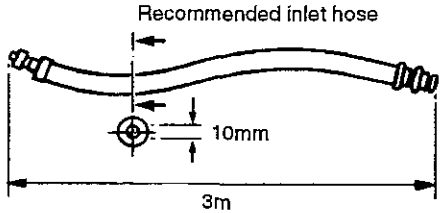

Lubrication

This is a DRYLINE tool designed to operate on a totally dry air line i.e. one without any oil or water moisture.
DRYLINE tools can also operate on a lubricated or partly lubricated air line thus allowing easy interchangeability with existing installations. If lubrication is required an air line lubricator should be fitted down stream of the filter. Use ISO VG 15.

158733 = Molycote PG75
208893 = Rocol M204G
273273 = BP Q5618
273283 = BP FG00EP
27662 = ISO VG 15

DATA

Maximum air pressure Pmax	= 6.3 bar
Sound Pressure Level (dBa)	= 73 ± 2 re. CAGI-PNEUROP Test code
Vibration Level (m/sec²)	= <2.5 re. ISO 8662/1
Weight	= 1.3kg (2D489-LX-1100) (2D489-LX-650) 1.7kg (2D489-LX-400) (2D489-LX-260) (2D489-LX-160)

WARNING

BEFORE OPERATING THIS TOOL, READ AND UNDERSTAND PNEUMATIC SCREWDRIVER SAFETY INSTRUCTIONS PART NO. 37027.3

Accessories

A wide range of nutrunning sockets are available and a suitable item should be selected from the Desoutter Accessories Catalogue.

OPERATING

With the correct accessory fitted, connect the tool to the air supply. Grip the tool then press onto the fixing that is to be tightened and *depress the throttle control.*
The motor will start and tighten the fixing to the required torque set by adjusting the tension on the clutch spring.
At this point the internal drive is disengaged and the air to the motor cut off. Release throttle control and remove tool from fixing to allow it to reset.
To engage reverse rotation; press the reverse button and rotate it to lock in position.

MAINTENANCE INSTRUCTIONS

1. Service should be carried out at intervals of 1000 hours' se.
2. All torque figures ± 10%.
3. Replace as necessary all 'O' rings, bearings and rotor blades. See service kits.
4. When disposing of components, lubricants, etc ... ensure that the relevant safety procedures are carried out.
5. Indicates direction of dismantling.
6. Torque values stated are for assembly.

WARNING

THE ROTOR BLADES IN THIS TOOL HAVE A PTFE CONTENT. THE NORMAL HEALTH AND SAFETY RECOMMENDATIONS CONCERNING PTFE MUST BE OBSERVED WHEN HANDLING THESE ROTOR BLADES.

(1) DO NOT SMOKE.

(2) MOTOR COMPONENTS MUST BE WASHED WITH CLEANING FLUID AND NOT BLOWN CLEAR WITH AN AIR LINE.

(3) THE SILENCER MUST BE REPLACED WHEN DIRTY, DO NOT CLEAN AND RE-USE.

(4) WASH HANDS BEFORE COMMENCING ANY OTHER ACTIVITY.

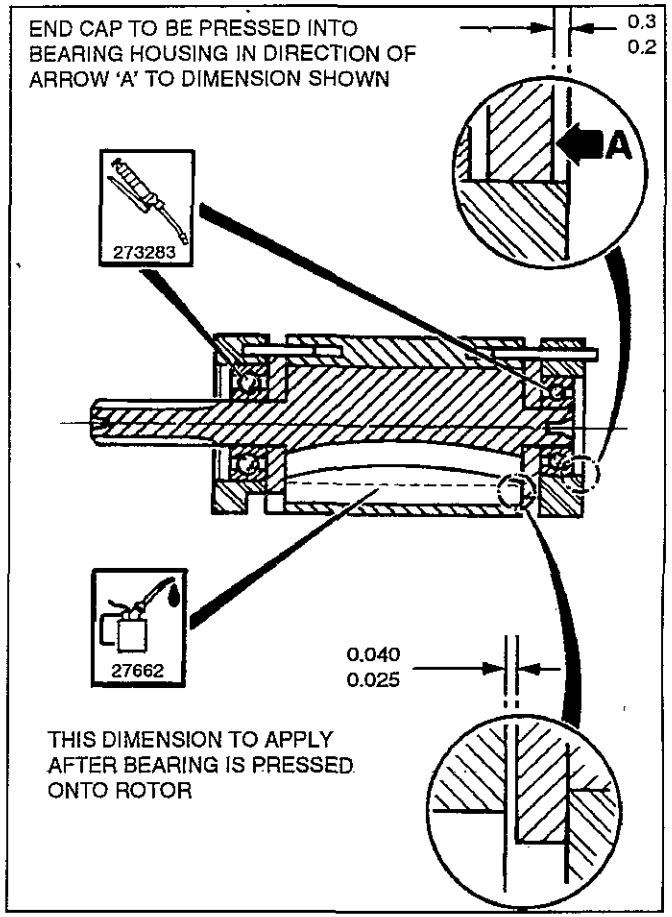

Desoutter

Desoutter Limited