AirToolPro.com by Zampini Industrial Group - Premier Tool Suppliers Since 1987 1-800-353-4676

Desoutter

DRYLINE™

D33 - SX - 2000

Servicing Instructions
(GB) Operating Instructions
Parts List
Wartungsanleitung
(D) Teileliste
Bedienungsanleitung
Manuel d'entretien
(F) Liste de pièces
Manuel d'utilisation
Instrucciones de Servicio
(E) Listas de Repuestos
Instrucciones de Operación
Instruções de Manutenção
(P) Listas de Peças
Instruções de Funcionamento
Istruzioni per la
(I) Manutenzione
Elenco delle Parti
Istruzioni Operative
Οδηγίες Συντήρησης
(GR) Καταλογοι Ανταλλακτικών Μερώ
Οδηγίες Λειτουργιάς
Onderhoudsinstructies
(NL) Onderdelenlijst
Bedieningsinstructies
Servicevejledning
(DK) Liste over dele
Betjeningsvejledning
Serviceinstruksjoner
(N) Delelister
Driftsinstruksjoner
Serviceinstruktioner
(S) Reservdelslista
Bruksanvisning
Huolto-ohjeet
(FIN) Osaluettelo
Käyttöohjeet

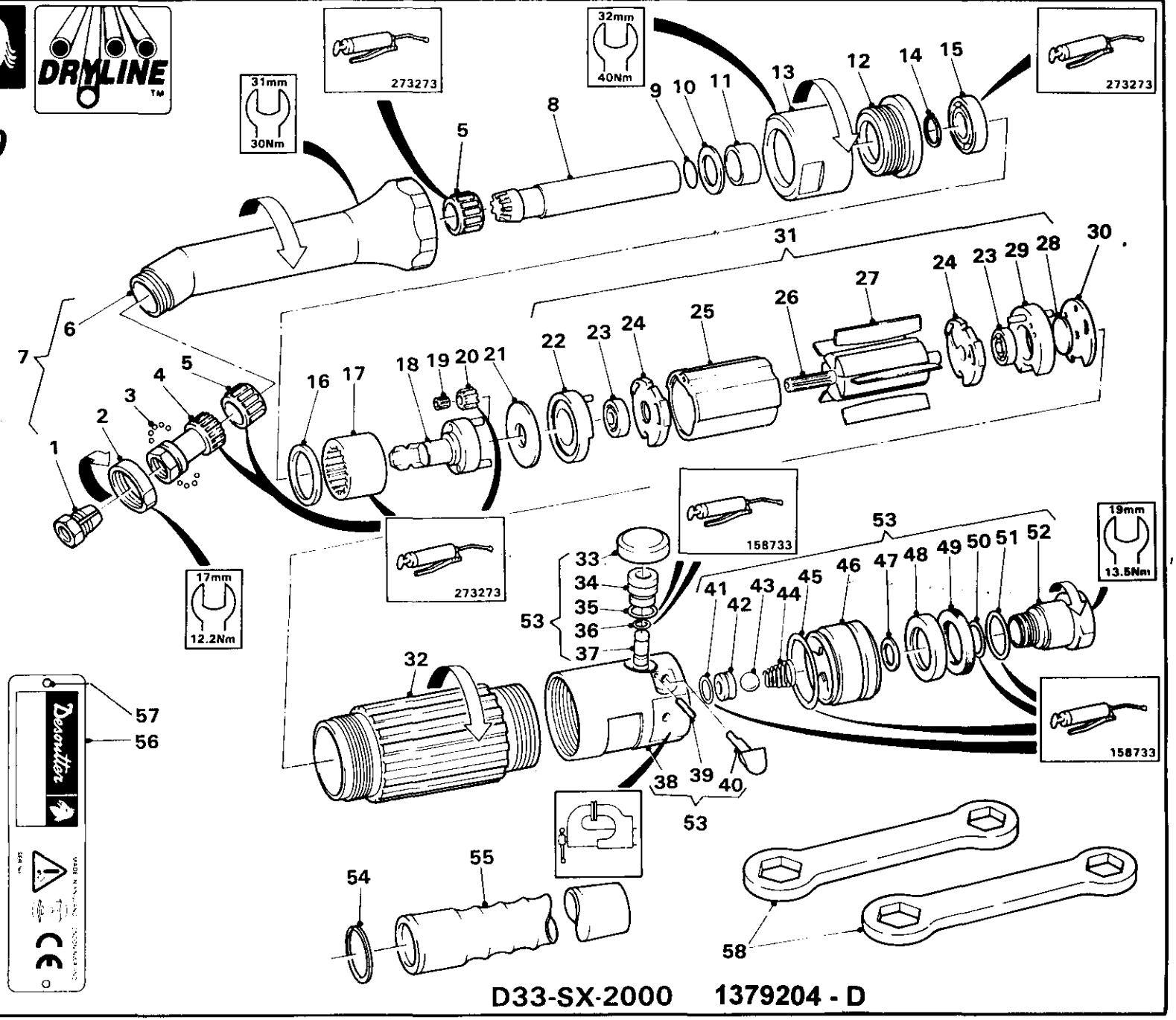

D33-SX-2000 1379204 - D

AirToolPro.com by Zampini Industrial Group - Premier Tool Suppliers Since 1987 1-800-353-4676

Desoutter

Item No. Pos. Nr. No. Article	Part No. Teil. Nr. Référence	Qty Menge Qté	Item No. Pos. Nr. No. Article	Part No. Teil. Nr. Référence	Qty Menge Qté
1	2552	1	33	157663	1
2	3843	1	34	252533	1
3	3893	17	*35		
4	273313	1	*36		
*5			37	252503	1
6	161573	1	38	252333	1
7	161593	1	39	261223	1
8	273333	1	40	252983	2
*9	250913	1	*41		
*10			42	252383	1
11	310693	1	43	1693	1
12	252643	1	44	252493	1
13	310663	1	*45		
*14	42353	1	46	252423	1
*15			47	261523	1
16	37623	1	48	252483	1
17	306313	1	49	252463	1
18	306793	1	*50		
*19			*51		
20	299113	3	52	261503	1
21	306303	1		¼in BSP	
22	304673	1		261513	1
*23				¼in NPT	
24	254873	2	53	261293	1
25	254853	1		G1/4F	
26	266553	1		261303	1
*27				¼in NPT	
28	254883	1	54	222453	1
29	254903	1	55	235203	1
*30			56	363363	1
31	313393	1	57	54853	2
32	310683	1	58	268263	2

SERVICE KITS
SERVICE-AUSRÜSTUNGEN
TROUSSES D'ENTRETIEN

Part No. Teil. Nr. Référence		Qty Menge Qté
366883	(Item 5)	2
	(Item 10) (0.05mm)	3
	(Item 10) (0.13mm)	3
	(Item 10) (0.25mm)	3
	(Item 10) (0.5mm)	3
	(Item 10) (0.8mm)	3
367083	(Item 23)	2
	(Item 27)	5
362653	(Item 30)	1
	(Item 35)	1
	(Item 36)	1
	(Item 41)	1
	(Item 45)	1
	(Item 50)	1
	(Item 51)	1
367013	(Item 15)	1
	(Item 19)	3

* Indicates normal replacement items. It is recommended that adequate stocks are held for servicing requirements.

Always quote tool model number, serial number and spare part number when ordering spares.

* Bedeutet normale Verschleißteile. Es empfiehlt sich eine angemessene Menge für Wartungszwecke auf Lager zu halten.

Bei der Bestellung von Ersatzteilen, bitte immer angeben: Typennummer der Bohrmaschine, Werknummer und Ersatzteilnummer.

* Le symbole astérisque (*) indique des articles de rechange normaux. Il est recommandé d'en conserver des stocks suffisants pour assurer toutes les opérations d'entretien courant.

Lors de la commande de pièces de rechange, toujours citer le numéro de modèle de l'outillage, son numéro de série et le numéro de référence de chaque pièce de rechange.

* Indica elementos de reposición regular. Se recomienda tener una cantidad adecuada de los mismos en reserva a efectos de mantenimiento.

Al encargar piezas de recambio, siempre debe indicarse el número de modelo de la herramienta, su número de serie y el número de la pieza de recambio.

* Indica itens que são substituidos regularmente. É recomendado que estoques adequados sejam mantidos para requisitos de manutenção.

Cite sempre o número do modêlo da ferramenta, número de série, e número da peça accesória quando pedindo acessórios.

* L'asterisco denota ricambi normali. Si consiglia di mantenere scorte adeguate alle esigenze della manutenzione.

Nell'ordinazione di ricambi citare il numero di modello dell'utensile, il numero di matricola e quello di catalogo del pezzo.

* Σημαίνει συνηθισμένα είδη (τεμάχια) για αντικατάσταση. Σας συνιστούμε να τηρείτε αρκετό απόθεμα από τα είδη που χρειάζονται αντικατάσταση.

Οταν παραγγέλνετε ανταλλακτικά πάντα να γράφετε τον αριθμό μοντέλου του εργαλείου, τον αριθμό σειράς και τον αριθμό ανταλλακτικού.

* Betekent normale reserveartikelen. Het verdient aanbeveling om voldoende voor onderhoudsbehoeften voorradig te hebben.

Bij bestelling van reserveonderdelen geef altijd modelnummer, volgnummer en reserveonderdeelnummer van het werktuig op.

* Indikerer normale udskiftningsemner. Det anbefales at have rigelige forsyninger af dele til brug i forbindelse med eftersyn.

Opgiv altid det korrekte værktøjsmodelnummer, serienummer og reservedelsnummer ved bestilling af reservedele.

* Angir normale reservedeler. Det anbefales at tilstrekkelig antall reservedeler holdes på lager.

Ved bestilling av deler må man alltid oppgi verktøyets modellnr., serienr. og reservedelens nr.

* Utmärker normala reservdelar. Vi rekommenderar att tillräckligt antal lagras för serviceändamål.

Uppge alltid verktygets modellnummer, serienummer samt reservdelens nummer vid beställning av reservdelar.

* Viittaa tavallisiin varaosiin. Suosittelemme, että riittäviä määriä pidetään varastossa huoltotarpeita varten.

Työkalun mallinumero, sarjanumero ja varasosan numero on aina mainittava tilattaessa.

AirToolPro.com by Zampini Industrial Group - Premier Tool Suppliers Since 1987 1-800-353-4676

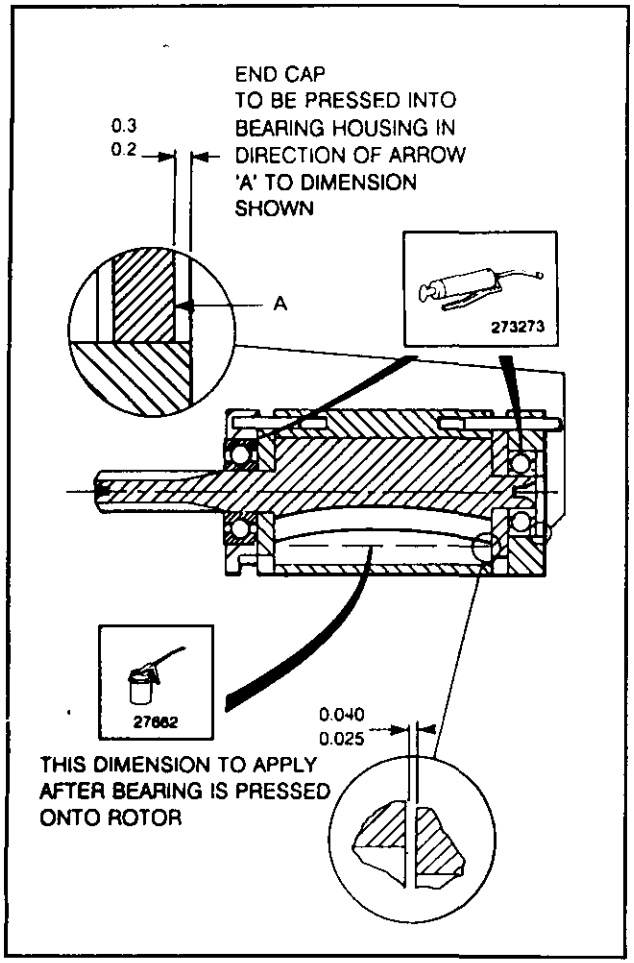

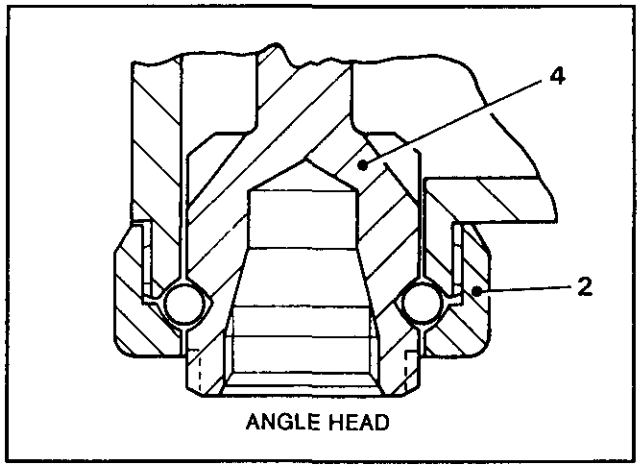

ASSEMBLY NOTES

1. The front cap (Item 2) is a hand fitted part; if on assembly the spindle (Item 4) is found to have axial movement the front cap should be removed and the threaded end 'dressed' on a fine stone until the axial movement has been removed BUT the spindle MUST rotate freely. If the spindle does not rotate freely a new front cap must be used and the procedure repeated.

2. The end float on extension spindle (Item 8, 9 or 14) is 0.075 to 0.130mm obtained by selecting shims (Item 10, 11 or 16). To set the end float: fit a larger number of shims than required and screw on the angle head (Item 6, 12) until the spindle (Item 4) is stiff to rotate. Measure the gap between the angle head body (Item 6, 12) and the end cap (Item 13, 12), this dimension PLUS the end float dimension is the value of shims to be removed to obtain the end float.

3. When locating the motor complete (Item 30, 31 or 36) in the control top complete (Item 53, 54 or 59) the pin projecting out of rear bearing housing (Item 28, 29 or 34) must enter the 'R' marked hole in the control top.

   To orientate the angle head (Item 6 , 12) with the control top; (Item 53, 54, 59): slacken angle head complete and end cap (Item 13, 12) reposition gear and nose, tighten end cap and angle head. Repeat until required position is obtained.

AirToolPro.com by Zampini Industrial Group - Premier Tool Suppliers Since 1987 1-800-353-4676

Desoutter

STATEMENT OF USE

This product is designed for drilling holes.

GENERAL

Recommended inlet hose

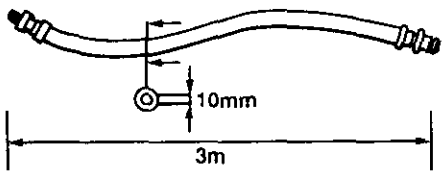

LUBRICATION

This is a DRYLINE tool designed to operate on a totally dry airline i.e., one without any oil or water moisture. This speed of the tool when operated dry will be found to be 10% lower than that stated on the tool nameplate; this will not alter the overall performance.

DRYLINE tools can also operate on a lubricated or partly lubricated airline thus allowing easy tool interchangeability with existing installations. If lubrication is required an airline lubricator should be fitted downstream of the filter. Use ISO VG 15.

158733 = Molykote PG75
208893 = Rocol M204G
273273 = BP Q5618
273283 = BP FG00EP
27662 = ISO VG15

DATA

Maximum Air Pressure Pmax	6.3 bar.	
Minimum Air Pressure Pmin	2 bar.	
Sound Pressure Level (dBA)	73 ± 2	re. CAGI-PNEUROP Test Code
Vibration Level (m/sec²)	<2.5	re. ISO 8662/1

Weight

0.62 Kg (D32-SX-2000)
(D32-LX-2000)
(D33-SX-2000)
(D33-LX-2000)

0.72 Kg (D370-SX-2000)
(D370-LX-2000)

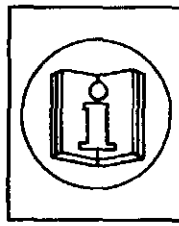

WARNING

BEFORE OPERATING THIS TOOL, READ AND UNDERSTAND PNEUMATIC DRILL & TAPPER SAFETY INSTRUCTIONS PART No. 354343

ACCESSORIES

A range of accessories are available and should be selected from the Desoutter catalogue.

OPERATING INSTRUCTIONS

1. The tools are fitted with a progressive throttle action. This allows for a low speed with a small throttle opening, ideal when commencing a drilling operation.
2. Always use a sharp drill at the correct cutting speed.

NOTE: D370 tools are fitted with an angle head that can be rotated, and locked, in any angular position. To reposition: slacken lock nut (11), rotate angle head (7) to the required position then tighten lock nut (11).

MAINTENANCE INSTRUCTIONS

1. Servicing should be carried out at intervals of 1000 hours' use.
2. Replace as necessary all 'O' rings, bearings and rotor blades, see service kits.
3. All torque figures ± 10%.
4. Indicates direction of dismantling.
5. When disposing of components, lubricants, etc, ensure that the relevant safety procedures are carried out.
6. Torque values stated are for assembly.

WARNING

THE ROTOR BLADES IN THIS TOOL HAVE A PTFE CONTENT. THE NORMAL HEALTH AND SAFETY RECOMMENDATIONS CONCERNING PTFE MUST BE OBSERVED WHEN HANDLING THESE ROTOR BLADES.

(1) DO NOT SMOKE.

(2) MOTOR COMPONENTS MUST BE WASHED WITH CLEANING FLUID AND NOT BLOWN CLEAR WITH AN AIR LINE.

(3) THE SILENCER MUST BE REPLACED WHEN DIRTY, DO NOT CLEAN AND RE-USE.

(4) WASH HANDS BEFORE COMMENCING ANY OTHER ACTIVITY.

AirToolPro.com by Zampini Industrial Group - Premier Tool Suppliers Since 1987 1-800-353-4676

Desoutter

Item No. Pos. Nr. No. Article	Part No. Teil. Nr. Référence	Qty Menge Qté	Item No. Pos. Nr. No. Article	Part No. Teil. Nr. Référence	Qty Menge Qté
1	2552	1	36	313393	1
2	3843	1	*37		
3	3893	17	38	310683	1
4	215213	1	39	252533	1
*5			*40		
6	225013	1	*41		
7	225023	1	42	306003	1
*8			43	252333	1
9	273373	1	44	261223	1
*10			45	235853	1
11	35953	1	46	305983	1
12	161653	1	*47		
13	225033	1	48	252383	1
14	273323	1	49	1693	1
*15	250913	1	50	252493	1
*16			*51		
17	310693	1	52	252423	1
18	252643	1	53	261523	1
19	310663	1	54	252483	1
*20	42353	1	55	252463	1
*21			*56		
22	37623	1	*57		
23	306313	1	58	261503	
24	306793	1		G1/4F	1
*25				261513	
26	299113	3		¼In NPT	1
27	375483	1	59	261353	1
28	304673	1		G1/4F	1
*29		2		261363	1
30	254873	2		¼In NPT	
31	254853	1	60	235203	1
32	266553	1	61	222453	1
*33			62	363363	1
34	254883	1	63	54853	2
35	254903	1	64	268263	2

SERVICE KITS
SERVICE-AUSRÜSTUNGEN
TROUSSES D'ENTRETIEN

Part No. Teil. Nr. Référence		Qty Menge Qté
366723	(Item 5)	1
	(Item 8)	3
	(Item 10) (0.1mm)	3
	(Item 10) (0.15mm)	3
	(Item 10) (0.25mm)	3
	(Item 16) (0.05mm)	3
	(Item 16) (0.13mm)	3
	(Item 16) (0.25mm)	3
	(Item 16) (0.5mm)	3
	(Item 16) (0.8mm)	3
367083	(Item 29)	2
	(Item 33)	5
362653	(Item 37)	1
	(Item 40)	1
	(Item 41)	1
	(Item 47)	1
	(Item 51)	1
	(Item 56)	1
	(Item 57)	1
367013	(Item 21)	1
	(Item 25)	3

* Indicates normal replacement items. It is recommended that adequate stocks are held for servicing requirements.

Always quote tool model number, serial number and spare part number when ordering spares.

* Bedeutet normale Verschleißteile. Es empfiehlt sich eine angemessene Menge für Wartungszwecke auf Lager zu halten.

Bei der Bestellung von Ersatzteilen, bitte immer angeben: Typennummer der Bohrmaschine, Werknummer und Ersatzteilnummer.

* Le symbole astérisque (*) indique des articles de rechange normaux. Il est recommandé d'en conserver des stocks s[illegible] sants pour assurer toutes les opérations d'entretien courant.

Lors de la commande de pièces de rechange, toujours citer le numéro de modèle de l'outillage, son numéro de série et le numéro de référence de chaque pièce de rechange.

* Indica elementos de reposición regular. Se recomienda tener una cantidad adecuada de los mismos en reserva a efectos de mantenimiento.

Al encargar piezas de recambio, siempre debe indicarse el número de modelo de la herramienta, su número de serie y el número de la pieza de recambio.

* Indica itens que são substituidos regularmente. É recomendado que estoques adequados sejam mantidos para requisitos de manutenção.

Cite sempre o número do modêlo da ferramenta, número de série, e número da peça accesória quando pedindo acessórios.

* L'asterisco denota ricambi normali. Si consiglia di mantenere scorte adeguate alle esigenze della manutenzione.

Nell'ordinazione di ricambi citare il numero di modello dell'utensile, il numero di matricola e quello di catalogo del pezzo.

* Σημαίνει συνηθισμένα είδη (τεμάχια) για αντικατάσταση. Σας συνιστούμε να τηρείτε αρκετό απόθεμα από τα είδη που χρειάζονται αντικατάσταση.

Οταν παραγγέλνετε ανταλλακτικά πάντα να γράφετε τον αριθμό μοντέλου του εργαλείου, τον αριθμό σειράς και τον αριθμό ανταλλακτικού.

* Betekent normale reserveartikelen. Het verdient aanbeveling om voldoende voor onderhoudsbehoeften voorradig te hebben.

Bij bestelling van reserveonderdelen geef altijd modelnummer, volgnummer en reserveonderdeelnummer van het werktuig op.

* Indikerer normale udskiftningsemner. Det anbefales at have rigelige forsyninger af dele til brug i forbindelse med eftersyn.

Opgiv altid det korrekte værktøjsmodelnummer, serienummer og reservedelsnummer ved bestilling af reservedele.

* Angir normale reservedeler. Det anbefales at tilstrekkelig antall reservedeler holdes på lager.

Ved bestilling av deler må man alltid oppgi verktøyets modellnr., serienr. og reservedelens nr.

* Utmärker normala reservdelar. Vi rekommenderar att tillräckligt antal lagras för serviceändamål.

Uppge alltid verktygets modellnummer, serienummer samt reservdelens nummer vid beställning av reservdelar.

* Viittaa tavallisiin varaosiin. Suosittelemme, että riittäviä määriä pidetään varastossa huoltotarpeita varten.

Työkalun mallinumero, sarjanumero ja varasosan numero on aina mainittava tilattaessa..

AirToolPro.com by Zampini Industrial Group - Premier Tool Suppliers Since 1987 1-800-353-4676

Desoutter DRYLINE™

D370 - LX - 2000

Servicing Instructions
(GB) Operating Instructions
Parts List
Wartungsanleitung
(D) Teileliste
Bedienungsanleitung
Manuel d'entretien
(F) Liste de pièces
Manuel d'utilisation
Instrucciones de Servicio
(E) Listas de Repuestos
Instrucciones de Operación
Instruções de Manutenção
(P) Listas de Peças
Instruções de Funcionamento
Istruzioni per la
(I) Manutenzione
Elenco delle Parti
Istruzioni Operative
(GR) Οδηγίες Συντήρησης
Κατάλογοι Ανταλλακτικών Μερών
Οδηγίες Λειτουργιάς
Onderhoudsinstructies
(NL) Onderdelenlijst
Bedieningsinstructies
Servicevejledning
(DK) Liste over dele
Betjeningsvejledning
Serviceinstruksjoner
(N) Delelister
Driftsinstruksjoner
Serviceinstruktioner
(S) Reservdelslista
Bruksanvisning
Huolto-ohjeet
(FIN) Osaluettelo
Käyttöohjeet

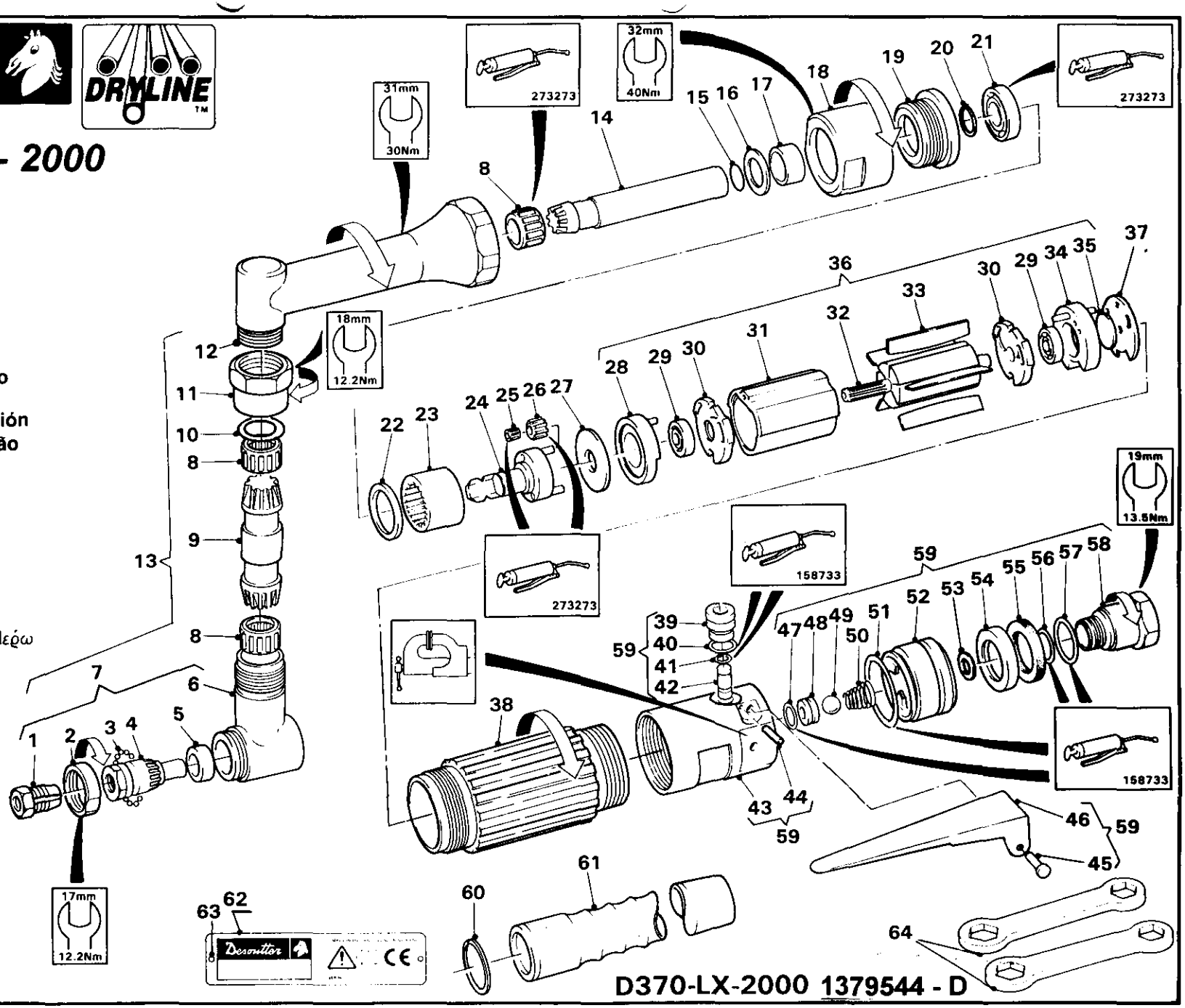

AirToolPro.com by Zampini Industrial Group - Premier Tool Suppliers Since 1987 1-800-353-4676

Desoutter

Item No. Pos. Nr. No. Article	Part No. Teil. Nr. Référence	Qty Menge Qté	Item No. Pos. Nr. No. Article	Part No. Teil. Nr. Référence	Qty Menge Qté
1	2552	1	36	313393	1
2	3843	1	*37		
3	3893	17	38	310683	1
4	215213	1	39	157663	1
*5			40	252533	1
6	225013	1	*41		
7	225023	1	*42		
*8			43	252503	1
9	273373	1	44	252333	1
*10			45	261223	1
11	35953	1	46	252983	2
12	161653	1	*47		
13	225033	1	48	252383	1
14	273323	1	49	1693	1
*15	250913	1	50	252493	1
*16			*51		
17	310693	1	52	252423	1
18	252643	1	53	261523	1
19	310663	1	54	252483	1
*20	42353	1	55	252463	1
*21			*56		
22	37623	1	*57		
23	306313	1	58	261503	1
24	306793	1		G1/4F	
*25				261513	1
26	299113	3		¼in NPT	
27	375483	1	59	261293	1
28	304673	1		G1/4F	
*29				261303	1
30	254873	2		¼in NPT	
31	254853	1	60	235203	1
32	266553	1	61	222453	1
*33			62	363363	1
34	254883	1	63	54853	2
35	254903	1	64	268263	2

SERVICE KITS
SERVICE-AUSRÜSTUNGEN
TROUSSES D'ENTRETIEN

Part No. Teil. Nr. Référence		Qty Menge Qté
366723	(Item 5)	1
	(Item 8)	3
	(Item 10) (0.1mm)	3
	(Item 10) (0.15mm)	3
	(Item 10) (0.25mm)	3
	(Item 16) (0.05mm)	3
	(Item 16) (0.13mm)	3
	(Item 16) (0.25mm)	3
	(Item 16) (0.5mm)	3
	(Item 16) (0.8mm)	3
367083	(Item 29)	2
	(Item 33)	5
362653	(Item 37)	1
	(Item 41)	1
	(Item 42)	1
	(Item 47)	1
	(Item 51)	1
	(Item 56)	1
	(Item 57)	1
367013	(Item 21)	1
	(Item 25)	3

* Indicates normal replacement items. It is recommended that adequate stocks are held for servicing requirements.

Always quote tool model number, serial number and spare part number when ordering spares.

* Bedeutet normale Verschleißteile. Es empfiehlt sich eine angemessene Menge für Wartungszwecke auf Lager zu halten.

Bei der Bestellung von Ersatzteilen, bitte immer angeben: Typennummer der Bohrmaschine, Werknummer und Ersatzteilnummer.

* Le symbole astérisque (*) indique des articles de rechange normaux. Il est recommandé d'en conserver des stocks suffisants pour assurer toutes les opérations d'entretien courant.

Lors de la commande de pièces de rechange, toujours citer le numéro de modèle de l'outillage, son numéro de série et le numéro de référence de chaque pièce de rechange.

* Indica elementos de reposición regular. Se recomienda tener una cantidad adecuada de los mismos en reserva a efectos de mantenimiento.

Al encargar piezas de recambio, siempre debe indicarse el número de modelo de la herramienta, su número de serie y el número de la pieza de recambio.

* Indica itens que são substituidos regularmente. É recomendado que estoques adequados sejam mantidos para requisitos de manutenção.

Cite sempre o número do modêlo da ferramenta, número de série, e número da peça accesória quando pedindo acessórios.

* L'asterisco denota ricambi normali. Si consiglia di mantenere scorte adeguate alle esigenze della manutenzione.

Nell'ordinazione di ricambi citare il numero di modello dell'utensile, il numero di matricola e quello di catalogo del pezzo.

* Σημαίνει συνηθισμένα είδη (τεμάχια) για αντικατάσταση. Σας συνιστούμε να τηρείτε αρκετό απόθεμα από τα είδη που χρειάζονται αντικατάσταση.

Οταν παραγγέλνετε ανταλλακτικά πάντα να γράφετε τον αριθμό μοντέλου του εργαλείου, τον αριθμό σειράς και τον αριθμό ανταλλακτικού.

* Betekent normale reserveartikelen. Het verdient aanbeveling om voldoende voor onderhoudsbehoeften voorradig te hebben.

Bij bestelling van reserveonderdelen geef altijd modelnummer, volgnummer en reserveonderdeelnummer van het werktuig op.

* Indikerer normale udskiftningsemner. Det anbefales at have rigelige forsyninger af dele til brug i forbindelse med eftersyn.

Opgiv altid det korrekte værktøjsmodelnummer, serienummer og reservedelsnummer ved bestilling af reservedele.

* Angir normale reservedeler. Det anbefales at tilstrekkelig antall reservedeler holdes på lager.

Ved bestilling av deler må man alltid oppgi verktøyets modellnr., serienr. og reservedelens nr.

* Utmärker normala reservdelar. Vi rekommenderar att tillräckligt antal lagras för serviceändamål.

Uppge alltid verktygets modellnummer, serienummer samt reservdelens nummer vid beställning av reservdelar.

* Viittaa tavallisiin varaosiin. Suosittelemme, että riittäviä määriä pidetään varastossa huoltotarpeita varten.

Työkalun mallinumero, sarjanumero ja varasosan numero on aina mainittava tilattaessa.

AirToolPro.com by Zampini Industrial Group - Premier Tool Suppliers Since 1987 1-800-353-4676

Desoutter DRYLINE™

D370 - SX - 2000

Servicing Instructions
(GB) Operating Instructions
Parts List
Wartungsanleitung
(D) Teileliste
Bedienungsanleitung
Manuel d'entretien
(F) Liste de pièces
Manuel d'utilisation
Instrucciones de Servicio
(E) Listas de Repuestos
Instrucciones de Operación
Instruções de Manutenção
(P) Listas de Peças
Instruções de Funcionamento
Istruzioni per la
(I) Manutenzione
Elenco delle Parti
Istruzioni Operative
(GR) Οδηγίες Συντήρησης
Καταλογοι Ανταλλακτικών Μερω
Οδηγίες Λειτουργιάς
Onderhoudsinstructies
(NL) Onderdelenlijst
Bedieningsinstructies
Servicevejledning
(DK) Liste over dele
Betjeningsvejledning
Serviceinstruksjoner
(N) Delelister
Driftsinstruksjoner
Serviceinstruktioner
(S) Reservdelslista
Bruksanvisning
Huolto-ohjeet
(FIN) Osaluettelo
Käyttöohjeet

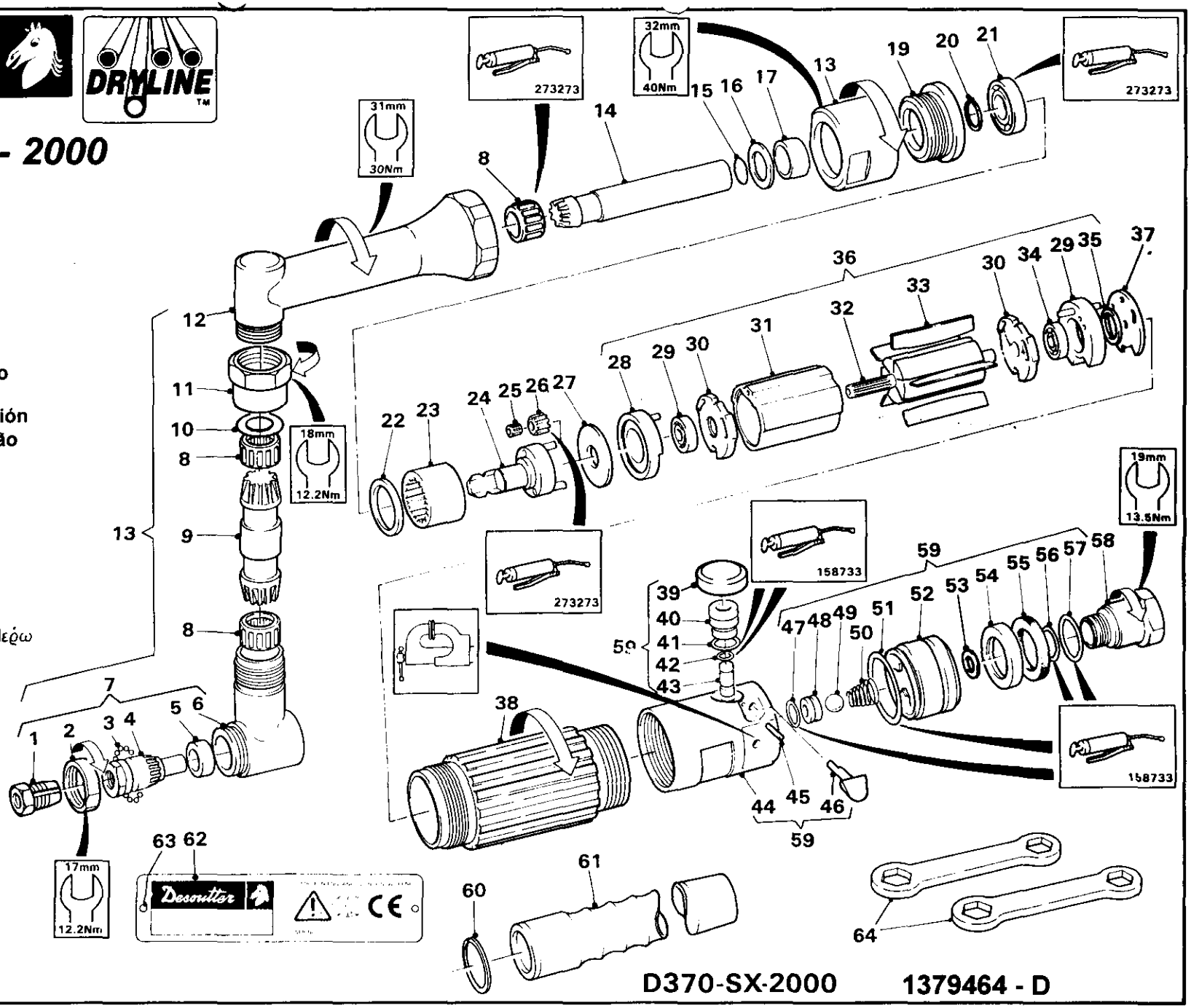

AirToolPro.com by Zampini Industrial Group - Premier Tool Suppliers Since 1987 1-800-353-4676

Desoutter

Item No. Pos. Nr. No. Article	Part No. Teil. Nr. Référence	Qty Menge Qté	Item No. Pos. Nr. No. Article	Part No. Teil. Nr. Référence	Qty Menge Qté
1	2552	1	33	252533	1
2	3843	1	*34		
3	3893	17	*35		
*4			36	306003	1
5	273313	1	37	252333	1
6	161573	1	38	261223	1
7	161593	1	39	235853	1
8	273333	1	40	305983	1
*9	250913	1	*41		
*10			42	252383	1
11	310693	1	43	1693	1
12	252643	1	44	252493	1
13	310663	1	*45		
*14	42353	1	46	252423	1
*15			47	261523	1
16	37623	1	48	252483	1
17	306313	1	49	252463	1
18	306793	1	*50		
*19			*51		
20	299113	3	52	261503	
21	375483	1		G1/4F	1
22	304673	1		261513	
*23				¼in NPT	
24	254873	2	53	261353	1
25	254853	1		G1/4F	
26	266553	1		261363	
*27				¼in NPT	
28	254883	1	54	222453	1
29	254903	1	55	235203	1
30	313393	2	56	363363	1
*31			57	54853	2
32	310683	1	58	268263	2

SERVICE KITS
SERVICE-AUSRÜSTUNGEN
TROUSSES D'ENTRETIEN

Part No. Teil. Nr. Référence		Qty Menge Qté
366883	(Item 4)	2
	(Item 10) (0.05mm)	3
	(Item 10) (0.13mm)	3
	(Item 10) (0.25mm)	3
	(Item 10) (0.5mm)	3
	(Item 10) (0.8mm)	3
367083	(Item 23)	2
	(Item 27)	5
362653	(Item 31)	1
	(Item 34)	1
	(Item 35)	1
	(Item 41)	1
	(Item 45)	1
	(Item 50)	1
	(Item 51)	1
367013	(Item 15)	1
	(Item 19)	3

* Indicates normal replacement items. It is recommended that adequate stocks are held for servicing requirements.

Always quote tool model number, serial number and spare part number when ordering spares.

* Bedeutet normale Verschleißteile. Es empfiehlt sich eine angemessene Menge für Wartungszwecke auf Lager zu halten.

Bei der Bestellung von Ersatzteilen, bitte immer angeben: Typennummer der Bohrmaschine, Werknummer und Ersatzteilnummer.

* Le symbole astérisque (*) indique des articles de rechange normaux. Il est recommandé d'en conserver des stocks suffisants pour assurer toutes les opérations d'entretien courant.

Lors de la commande de pièces de rechange, toujours citer le numéro de modèle de l'outillage, son numéro de série et le numéro de référence de chaque pièce de rechange.

* Indica elementos de reposición regular. Se recomienda tener una cantidad adecuada de los mismos en reserva a efectos de mantenimiento.

Al encargar piezas de recambio, siempre debe indicarse el número de modelo de la herramienta, su número de serie y el número de la pieza de recambio.

* Indica itens que são substituidos regularmente. É recomendado que estoques adequados sejam mantidos para requisitos de manutenção.

Cite sempre o número do modêlo da ferramenta, número de série, e número da peça accesória quando pedindo acessórios.

* L'asterisco denota ricambi normali. Si consiglia di mantenere scorte adeguate alle esigenze della manutenzione.

Nell'ordinazione di ricambi citare il numero di modello dell'utensile, il numero di matricola e quello di catalogo del pezzo.

* Σημαίνει συνηθισμένα είδη (τεμάχια) για αντικατάσταση. Σας συνιστούμε να τηρείτε αρκετό απόθεμα από τα είδη που χρειάζονται αντικατάσταση.

Οταν παραγγέλνετε ανταλλακτικά πάντα να γράφετε τον αριθμό μοντέλου του εργαλείου, τον αριθμό σειράς και τον αριθμό ανταλλακτικού.

* Betekent normale reserveartikelen. Het verdient aanbeveling om voldoende voor onderhoudsbehoeften voorradig te hebben.

Bij bestelling van reserveonderdelen geef altijd modelnummer, volgnummer en reserveonderdeelnummer van het werktuig op.

* Indikerer normale udskiftningsemner. Det anbefales at have rigelige forsyninger af dele til brug i forbindelse med eftersyn.

Opgiv altid det korrekte værktøjsmodelnummer, serienummer og reservedelsnummer ved bestilling af reservedele.

* Angir normale reservedeler. Det anbefales at tilstrekkelig antall reservedeler holdes på lager.

Ved bestilling av deler må man alltid oppgi verktøyets modellnr., serienr. og reservedelens nr.

* Utmärker normala reservdelar. Vi rekommenderar att tillräckligt antal lagras för serviceändamål.

Uppge alltid verktygets modellnummer, serienummer samt reservdelens nummer vid beställning av reservdelar.

* Viittaa tavallisiin varaosiin. Suosittelemme, että riittäviä määriä pidetään varastossa huoltotarpeita varten.

Työkalun mallinumero, sarjanumero ja varasosan numero on aina mainittava tilattaessa.

AirToolPro.com by Zampini Industrial Group - Premier Tool Suppliers Since 1987 1-800-353-4676

Desoutter

DRYLINE™

D33 - LX - 2000
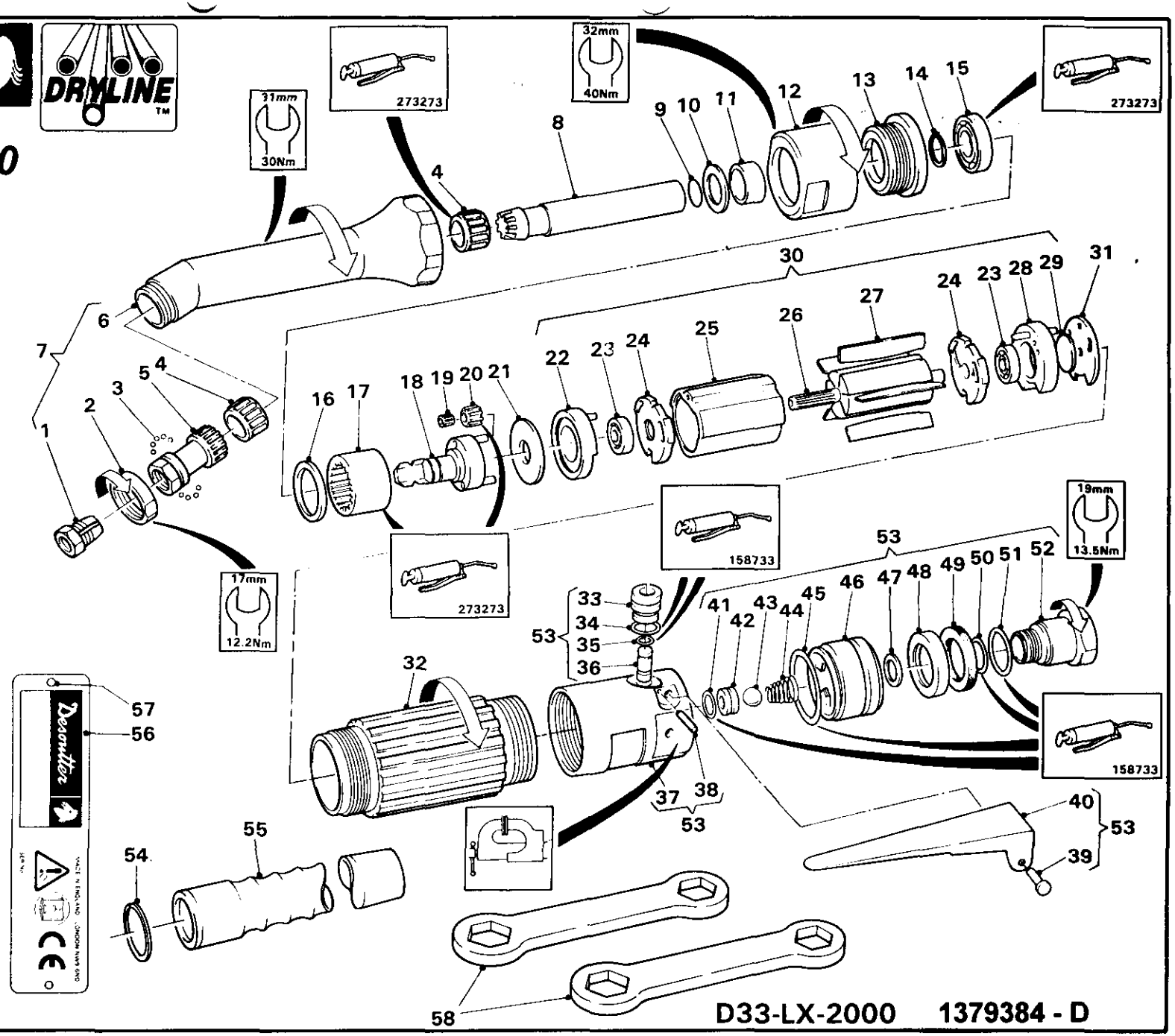
Servicing Instructions
(GB) Operating Instructions
Parts List
Wartungsanleitung
(D) Teileliste
Bedienungsanleitung
Manuel d'entretien
(F) Liste de pièces
Manuel d'utilisation
Instrucciones de Servicio
(E) Listas de Repuestos
Instrucciones de Operación
Instruções de Manutenção
(P) Listas de Peças
Instruções de Funcionamento
Istruzioni per la
(I) Manutenzione
Elenco delle Parti
Istruzioni Operative
(GR) Οδηγίες Συντήρησης
Καταλογοι Ανταλλακτικών Μερω
Οδηγίες Λειτουργιάς
Onderhoudsinstructies
(NL) Onderdelenlijst
Bedieningsinstructies
Servicevejledning
(DK) Liste over dele
Betjeningsvejledning
Serviceinstruksjoner
(N) Delelister
Driftsinstruksjoner
Serviceinstruktioner
(S) Reservdelslista
Bruksanvisning
Huolto-ohjeet
(FIN) Osaluettelo
Käyttöohjeet