AirToolPro.com by Zampini Industrial Group - Premier Tool Suppliers Since 1987 1-800-353-4676

SC Series

Desoutter™

Desoutter Limited Eaton Road Hemel Hempstead Hertfordshire HP2 7DR England

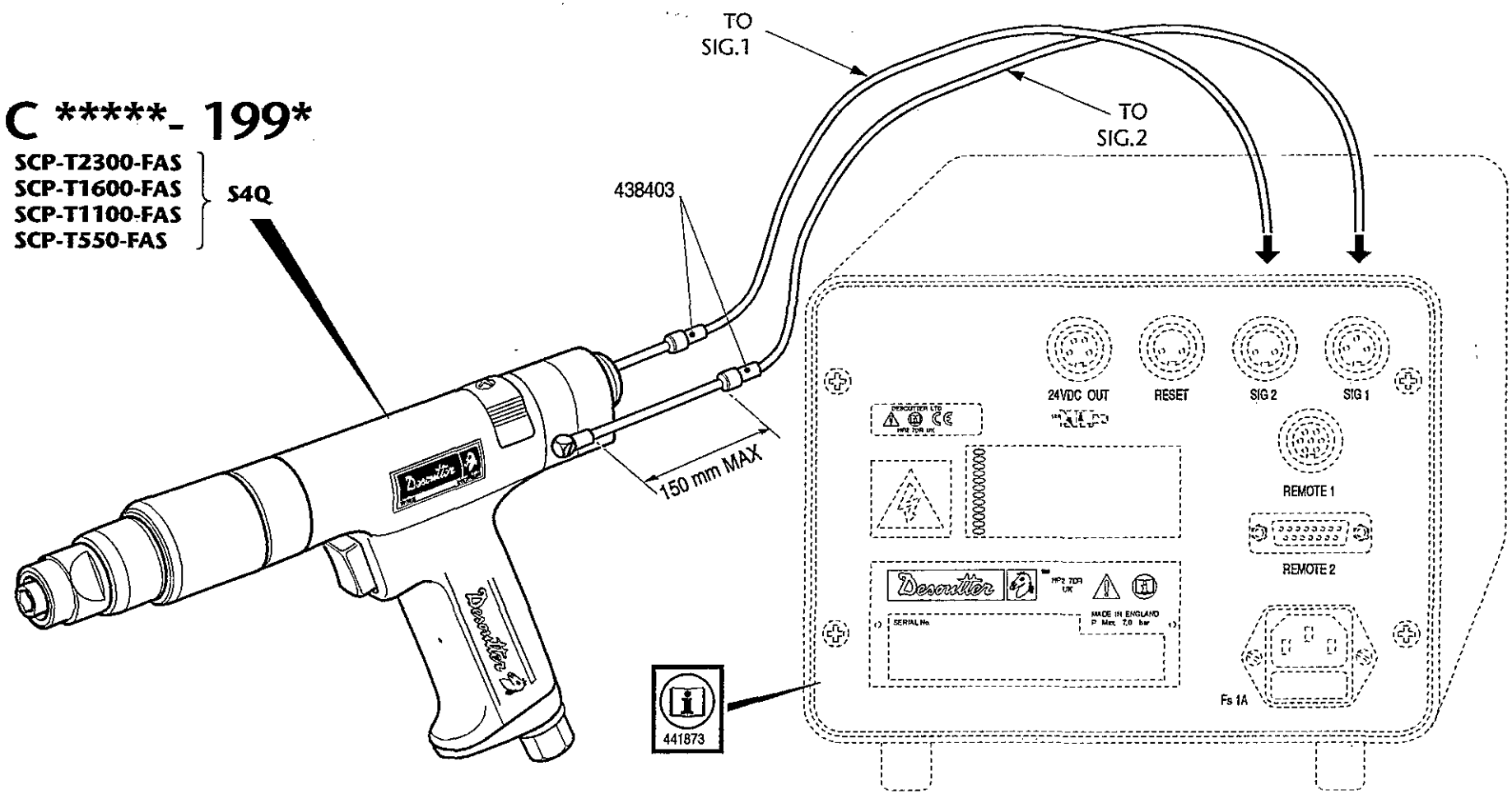

GB Servicing and Operating Instructions	F Manuel d'entretien Manuel d'utilisation	P Instruções de Manutenção Instruções de Funcionamento	GR Οδηγίες Συντήρησης Οδηγίες Λειτουργιάς	DK Servicevejledning Betjeningsvejledning	S Serviceinstruktioner Bruksanvisning
D Wartungsanleitung Bedienungsanleitung	E Instrucciones de Servicio Instrucciones de Operación	I Istruzioni per l'installazione e l'uso	NL Servicehandleiding en Bedieningsvoorschriften	N Serviceinstruksjoner Driftsinstruksjoner	FIN Huolto-ohjeet Käyttöohjeet

Printed in England

Part No.44570 Issue 1 1. 99

AirToolPro.com by Zampini Industrial Group - Premier Tool Suppliers Since 1987 1-800-353-4676

SC Series **Pistol** SCP-FAS

Desoutter Limited Eaton Road Hemel Hempstead Hertfordshire HP2 7DR England

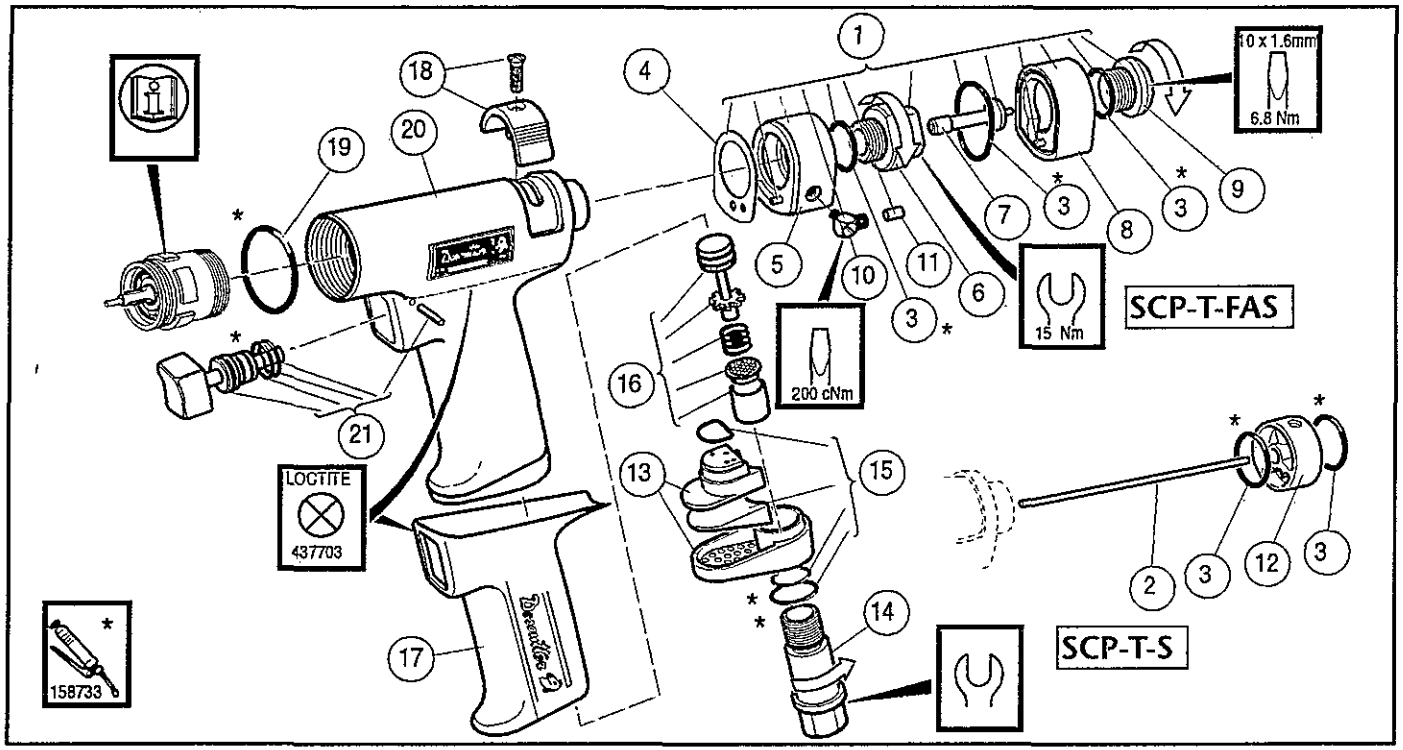

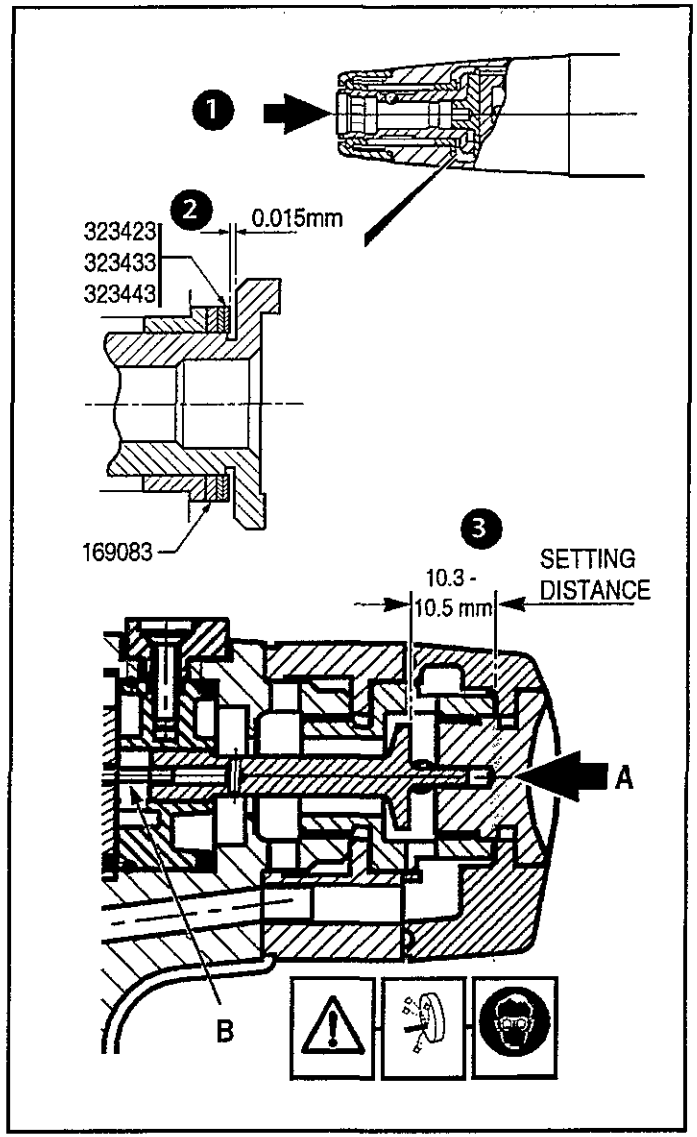

ITEM No.	PART No.	ITEM No.	PART No.
1	454393	11	445853
2	442323	12	442303
3	432053	13	442223
4	454363	14	442243
5	454373	15	442233
6	454293	16	432043
7	454343	17	432643
8	442263	18	442193
9	454283	19	323473
10	444983	20	432633
		21	442203

158733 = PG 75 Plastislip

27652 = ISO VG 15

AirToolPro.com by Zampini Industrial Group - Premier Tool Suppliers Since 1987 1-800-353-4676

SC Series **Lubrication**

Desoutter Limited Eaton Road Hemel Hempstead Hertfordshire HP2 7DR England

(GB) Lubrication

This is a DRYLINE tool designed to operate on a totally dry air line i.e. one without any oil or water moisture.
DRYLINE tools can also operate on a lubricated or partly lubricated air line thus allowing easy interchangeability with existing installations. If lubrication is required an air line lubricator should be fitted down stream of the filter. Use ISO VG 15.

(D) Schmierung

Es handelt sich hier um ein DRYLINE Werkzeug, das dazu gedacht ist, an einer vollkommen trockenen Luftleitung zu arbeiten, d.h. eine Leitung vollkommen ohne Öl oder Wasserfeuchtigkeit.
DRYLINE Werkzeuge können auch an einer geschmierten oder teilweise geschmierten Luftleitung arbeiten, und lassen sich dadurch leichter gegen vorhandene Werkzeuge austauschen. Ist Schmierung erforderlich, ist eine Öler in Strömungsrichtung des Filters anzubringen. ISO VG 15 verwenden.

(F) Lubrification

C'est un outil DRYLINE conçu pour travailler à partir d'une prise d'air totalement sec, c'est à dire sans aucune graisse ou humidification.
Les outils DRYLINE peuvent également travailler à partir de prises d'air lubrifié ou partiellement lubrifié, permettant ainsi une interchangeabilité entre les installations en place. Si une lubrification est requise, un graisseur de prise d'air devra être monté en aval du filtre.
Utilise ISO VG 15.

(E) Lubricación

Esta es una herramienta DRYLINE diseñada para su operación en un línea de aire totalmente seca, esta es una línea sin humedad alguna de aire o aceite.Herramientas DRYLINE también pueden operar en una línea de aire lubricada o parcialmente lubricada, haciéndola fácilmente intercambiable con instalaciones existentes. Si se necesita lubricación, se debe instalar un lubricador de aire después del filtro.
Usar ISO VG 15.

(P) Lubrificação

Esta é uma ferramenta DRYLINE concebida para funcionar numa linha de ar totalmente seca, isto é, uma linha sem partículas de óleo ou de água.
As ferramentas DRYLINE também podem funcionar numa linha de ar lubrificada ou parcialmente lubrificada, tornando-as facilmente intercambiáveis com instalações existentes. Se for necessária lubrificação, deve ser instalado um lubrificador de linha de ar a jusante do filtro. Use ISO VG 15.

(I) Lubrificazion

Questo è un attrezzo DRYLINE (linea asciutta) progettato per funzionare su una linea d'aria completamente asciutta, vale a dire senza particelle di acqua o di olio.
Gli attrezzi DRYLINE possono anche funzionare su una linea lubrificata o parzialmente lubrificata e questo permette una facile intercambiabilità negli impianti già esistenti. Se la lubrificazione è richiesta, il lubrificatore della linea d'aria dovrebbe essere installato a valle del filtro.
Usare ISO VG 15.

(GR) Λίπανση

Αυτό είναι ένα εργαλείο DRYLINE που έχει σχεδιαστεί για να λειτουργεί με μια απόλυτα ξερή δέσμή αέρος . π.χ χωρίς κανένα ίχνος υγρασίας, νερού, ή λαδιού
Επίσης τα εργαλεία DRYLINE έχουν την δυνατότητα να λειτουργούν σε μια ολικώς ή μερικώς γρασαρισμένη δέσμη αέρος, όπου τους επιτρέπει την εύκολη εναλλαγή τους στις ήδη υπάρχοντες εγκαταστάσεις. Αν χρειαστεί λίπανση, ένας λιπαντής δέσμης αέρος μπορεί να προσαρμοστεί μετά το φίλτρο.

(NL) Smering

Dit is DRYLINE gereedschap dat ontworpen is om door geheel droge lucht in werking te worden gesteld, d.w.z. olievrije of vochtvrije lucht.
DRYLINE gereedschap kan ook in werking gesteld worden met gesmeerde of gedeeltelijk gesmeerde lucht en kan daardoor gemakkelijk verwisseld worden met bestaande inrichtingen.
Monteer een luchtleidingssmeerinrichting achter het filter indien smering nodig is.Gebruik ISO VG15.

(DK) Smøring

Dette er et DRYLINE værktøj evnet at fungere med fulstændigt tør lufttilførsel, d.v.s. uden olje eller fuktighed.
DRYLINE værktøj kan også fungere med smord eller til dels smord lufttilførsel og er således let udskiftelig med forhåndenværende anlæg. Hvis smøring behøves, må en luftslangesmøreapparat monteres mellem filter og værktøj. Brug ISO VG 15.

(N) Smøring

Dette er et DRYLINE-verktøy som er beregnet på å fungere med en fullstendig tørr luftledning, dvs uten fuktighet, det være seg olje eller vann.
DRYLINE-verktøy kan også fungere på en smurt eller delvis smurt luftledning, og er derfor lett utskiftbare med eksisterende anlegg. Hvis luftledningen trenger smøring, skal smøringen anbringes etter filteret i luftretningen. Bruk ISO VG 15.

(S) Smörjning

Detta är ett DRYLINE verktyg som är avsett att fungera enbart med helt torr lufttillförsel, d.v.s., utan någon som helst olja eller fuktighet.
DRYLINE verktyg kan även användas med smord eller delvis smord lufttillförsel och kan därför lätt utbytas med förekommande installationer. Om smörjning är nödvändig bör en luftburen smörjapparat installeras mellan filter och verktyg. Använd ISO VG 15.

(FIN) Voitelu

Tämä terä on KUIVALINJATOIMINEN, joka on tarkoitettu toimimaan täysin kuivaan ilmalinjaan kytkettynä, ts. ilman öljyä tai vettä.
KUIVALINJATERIÄ voidaan myös käyttää voideltuihin tai osittain voideltuihin ilmalinjoihin kytkettynä, jolloin työvälineiden vaihto jo olemassa olevien asennusten kesken on mahdollista. Jos voitelua tarvitaan, ilmalinjan voitelulaite pitää asettaa suotimen alapuolelle. Käytä ISO VG 15 -voiteluainetta.

Printed in England

Part No.444253 Issue 1 1.98

AirToolPro.com by Zampini Industrial Group - Premier Tool Suppliers Since 1987 1-800-353-4676

SC Series **Data** SCP-FAS

Desoutter™

Desoutter Limited Eaton Road Hemel Hempstead Hertfordshire HP2 7DR England

NL

Verklaring betreffende geluids- en trillingswaarden

Geluidspeil (dBA) = 73 ± 2 volgens de CAGI-PNEUROP testcode
Trillingsbereik (m/s²) = < 2.5 zie. ISO 8662/1

Deze opgegeven waarden zijn verkregen tijdens laboratorium type-testen volgens de bovengenoemde normen, en zijn niet geschikt voor gebruik bij risicoanalyse. Gemeten waarden kunnen in individuele werkomstandigheden afwijken van de opgegeven waarden. De werkelijke waarden en risico's waaraan een individuele gebruiker wordt blootgesteld zijn onder meer afhankelijk van: de werkwijze, het werkstuk, de werkomgeving, de blootstellingsduur en de lichamelijke conditie van de gebruiker.

Wij,Desoutter, kunnen niet verantwoordelijk worden gehouden voor de gevolgen van het gebruik van de opgegeven waarden, in plaats van waarden die overeenkomen met de werkelijke blootstelling, bij een individuele risicoanalyse van werkomstandigheden waarop wij geen invloed hebben.

N

Lyd og vibrasjons deklarasjon

Lydtrykksnivå (dBA) = 73 ± 2 ref CAGI-PNEUROP Test Kode
Vibrasjonsnivå (m/s²) = < 2,5 ref ISO 8662/1

De oppgitte verdiene er laboratorieverdier i henhold til nevnte standarder og er ikke adekvate for bruk i risikovurderinger. Verdier målt på den enkeite arbeidsplass kan være høyere enn de oppgitte verdiene. De aktuelle eksponeringsverdier og individuell skaderisko er unike og avhenger av måten brukeren arbeider på, arbeidsstykket og arbeidsplassens utforming, såvel som eksponeringstid og brukerens fysiske kondisjon.

Vi, Desoutter, kan ikke holdes ansvarlig for konsekvensene ved bruk avoppgitte verdier, istedet for aktuelle eksponeringsverdier, i en individuell risikovurdering av en arbeidssituasjon utenfor vår kontroll.

S

Lausunto koskien ilmoitettuja melu- ja tärinäarvoja

Ljudtrycksnivå (dBA) = 73 ± 2 re CAGI-PNEUROP Test Kodex
Vibrationsregister (m/s²) = <2.5 re ISO 8662/1

Dessa deklarerade värden har erhållits vid typtestning i laboratorium enligt angivna standarder. De är inte avsedda för användning vid riskbedömningar. De värden som erhålles vid mätning på enskilda arbetsplatser kan vara högre än dessa deklarerade värden. De faktiska exponeringsvärdena och den risk för skada som en enskild användare kan utsättas för är unika. De beror på användarens arbetssätt, arbetsstycket och utformningen av arbetsplatsen samt av exponeringstiden och användarens fysiska förutsättningar.

Vi, Desoutter, kan inte göras ansvariga för konsekvenserna av att använda deklarerade värden vid individuella riskbedömningar, eftersom vi inte har någon möjlighet att utöva en fortlöpande kontroll av förhållandena på berörda arbetsplatser.

DK

Lyd og vibrations deklarationer

Lydtrykniveau (dBA) = 73 ± 2 re CAGI-PNEUROP Prøve
Vibrationsniveau (m/s²) = <2.5 re ISO 8662/1

Disse deklarationsværdier er opnået ved målinger på laboratorie i *overensstemmelse med de opstillede standarder og er ikke direkte* anvendelige til risikovurderinger. De målte værdier på den individuelle arbejdsplads kan således godt være højere end de deklarerede værdier. De aktuelle lyd - og virationsbelastninger som påvirker brugeren er afhængige af den måde brugeren arbejder på, emnet der arbejdes med og arbejdspladsens indretning såvel som exponeringstid og brugerens fysik.

Vi, Desoutter, kan ikke drages til ansvar for konsekvenserne af at anvende de deklarerede værdier i stedet for at anvende de værdier som afspejler den aktuelle belastning målt på arbejdsstedet og som skal ligge til grund for risikovurdering af en arbejdssituation som vi ikke har kontrol over.

FIN

Lausunto koskien ilmoitettuja melu- ja tärinäarvoja

Äänipaineen taso (dBA) = 73 ± 2 viite CAGI-PNEUROP Testikoodi
Värinäetäisyys (m/s²) = <2.5 viite ISO 8662/1

Ilmoitetut arvot perustuvat laboratorio-oloissa suoritettuihin, standardien mukaisiin mittauksiin ja ne eivät sovellu riskitason määrittämisen perustaksi. Todelliset altistumisarvot ja käyttäjän henkilökohtainen teveysriski ovat yksilöllisiä ja riippuvat käytäjän työtavasta, työkappaleesta ja työpaikan suunnittelusta sekä altistusajasta ja käyttäjän fyysisestä kunnosta.

Desoutter ei vastaa mahdollisista seurauksista, mikäli ilmoitettuja arvoja käyetään riskin määrittämiseen todellisessa työtilanteessa tapahtuvaa, yksilöllistä altistumista varten olosuhteissa, jotka eivät ole valvonnassamme.

GR

Δήλωση περί θορύβου και κραδασμών

Επίπεδα Θορύβου (dBA) = 73 ± 2 re CAGI-PNEUROP Test code
Επίπεδα Δονήσεως (m/s²) = <2.5 re ISO 8662/1

Οι τιμές που δηλώνονται ελήφθησαν με εργαστηριακού τύπου μετρήσεις, σε συμμόρφωση με τους αναφερόμενους κώδικες και δεν θεωρούνται επαρκείς να χρησιμοποιηθούν για την εκτίμηση κινδύνων. Τιμές που μετρώνται σε διαφόρους χωρους εργασίας είναι πιθανόν να είναι υψηλότερες από αυτές που δηλώνονται. Οι πραγματικές τιμές και ο κίνδυνος βλάβης στον οποίο εκτίθεται ένας χρήστης είναι μοναδικές και εξαρτώνται από τον τρόπο εργασιας, το αντικείμενο εργασίας, τον σχεδιασμό του χώρου εργασιας όπως επίσης τον χρόνο εκθέσεως και την φυσικη κατάσταση του χρήστη.

Εμείς,Desoutter, δεν είναι δυνατόν να θεωρηθούμε υπεύθυνοι για τις συνέπειες από την χρήση των δεδηλωμένων τιμών, αντί αυτών που αντιπροσωπεύουν την πραγματική έκθεση σε κίνδυνο, σε χώρο εργασίας του οποίου δεν είναι δυνατόν να έχουμε τον έλεγχο.

AirToolPro.com by Zampini Industrial Group - Premier Tool Suppliers Since 1987 1-800-353-4676

SC Series **Data** SCP-FAS

Desoutter Limited Eaton Road Hemel Hempstead Hertfordshire HP2 7DR England

GB

Noise and Vibration Declaration Statement

Sound Pressure Level (dBA) = 73 ± 2 re. CAGI-PNEUROP Test code
Vibration Level (m/s^2) = <2.5 re ISO 8662/1

These declared values were obtained by laboratory type testing in compliance with the stated standards and are not adequate for use in risk assessments. Values measured in individual work places may be higher than the declared values. The actual exposure values and risk of harm experienced by an individual user are unique and depend upon the way the user works, the workpiece and the workstation design, as well as upon the exposure time and the physical condition of the user.

We, Desoutter, cannot be held liable for the consequences of using the declared values, instead of values reflecting the actual exposure, in an individual risk assessment in a work place situation over which we have no control.

D

Geräusch- und Vibrationsangaben

Schalldruck: (dBA) = 73 ± 2 re. CAGI-PNEUROP Test code
Vibrationen (m/s^2) = < 2.5 re. ISO 8662/1

Diese Werte wurden im Labor durch Typprüfungen gemäß den angegebenen Normen ermittelt, sie sind nicht brauchbar zur Risiko Abschätzung. Werte in der individuellen Arbeitsumgebung können höher als die angegebenen sein. Die tatsächlichen Werte und die Schadensrisiken, denen man ausgesetzt ist, sind stets unterschiedlich und beruhen auf der Art, wie man arbeitet, auf der Beschaffenheit des Werkstücks, auf den Gegebenheiten des Arbeitsplatzes sowie auf der Belastungszeit und der Kondition des Benutzers.

Wir, Desoutter, können nicht für die Konsequenzen verantwortlich gemacht werden, die entstehen können aus der Verwendung der angegebenen anstatt der zu ermittelnden Werte entsprechend der tatsächlichen Belastunq gemäß einer individuellen Risiko-Abschätzung der Arbeitsumgebung, die wir nicht beeinflussen können.

P

Declaração de nível de ruído e vibrações

Nível de pressão do ruído (dBA) = 73 ± 2 ref. Código de ensaio CAGI-PNEUROP
Alcance de vibração (m/s^2) = < 2.5 re. ISO 8662/1

Os valores declarados foram testados em laboratório de acordo com os standards e não estão adequados para o uso de determinados riscos. Medição de valores em local de trabalho individual talvez sejam maiores do que os valores declarados. O valor exposto e risco de dano por um utilizador é úniko e depende da sua utilização, peca e local de trabalho, assim como de intempéries e condições fisicas do utilizador.

Nós, Desoutter, não poderemos ser responsável pelos valores expostos num determinado bcai de trabalho onde não temos controlo.

F

Rapport de declaration des niveaux de bruit et vibrations

Niveau de Pression Sonore (dBA) = 73 ± 2 ref CAGI-PNEUROP Test code
Limites de vibration (m/s^2) = < 2.5 ref. ISO 8662/1

Ces valeurs sont mesurées par un laboratoire d'essais conformément aux normes en vigueur; en aucun cas elles ne peuvent être utilisées pour l'évaluation des risques. Les valeurs mesurées en travail peuvent être plus elevées que les valeurs declarées. Les valeurs réelles d'exposition et les dommages physiques résultant de l'exposition aux vibrations sont spécifiques et dependent de la façon dont l'utilisateur travaille, de la pièce travaillée et de sa forme, ainsi que du temps d'exposition et des capacites physiques de l'utilisateur.

La Societe, Desoutter, ne peut être tenue pour responsable des dommages causés par des niveaux réels plus éléves que les niveaux déclarés, n'ayant elle-même aucun contrôle sur l'utilisation des machines.

E

Declaración sobre ruido y vibraciones

Nivel de presión sonora (dBA) = 73 ± 2 re. CAGI-PNEUROP Código de ensayo.
Banda de vibraciones (m/s^2) = < 2.5 re. ISO 8662/1

Estos datos que se declaran se obtuvieron en pruebas de laboratorio de acuerdo con los estándares indicados, y no son apropiados para usar en la evaluación de riesgos. Los valores que se midan en puestos de trabajo individuales pueden ser superiores a los declarados. Los datos reales de exposición y el riesgo de daños que puede sufrir un operario concreto son únicos y dependen de la forma en que el operario trabaja, el diseño de la pieza de trabajo y del puesto, así como el tiempo de exposición y las condiciones físicas del operario.

A nosotros, Desoutter, no se nos puede considerar responsables de las consecuencias de usar los valores declarados, en vez de los valores que reflejen la exposición real, en la evaluación de los riesgos potenciales de un puesto de trabajo sobre el que no tenemos control.

I

Dichiarazione dei livelli di rumorosità e vibrazioni

Livello di pressione sonora (dBA) = 73 ± 2 come de CAGI-PNEUROP
Livello di vibrazioni (m/s^2) = < 2.5 come de ISO 8662/1

I livelli dichiarati sono ottenuti da prove di laboratorio secondo le normative vigenti, ma non possono essere utilizati come valutazione di rischio. I livelli misurati in differenti ambienti di lavoro possono risultare più elevati rispetto a quelli dichiarati. Gli effettivi livelli di esposizione e di rischio di infortunio sono propri di ogni singolo impiego e dipendono dal modo d'uso da parte dell'operatore, dal tipo di applicazione e dalla postazione di lavoro, così come dal tempo di esposizione e dalle condizioni fisiche dell'operatore.

Noi, Desoutter, non possiamo essere ritenuti responsabili delle conseguenze derivanti dal considerare i livelli dichiarati anziché i reali livelli di esposizione, in singole valutazioni di rischio, nelle situazioni di lavoro di cui non abbiamo alcun controllo.

AirToolPro.com by Zampini Industrial Group - Premier Tool Suppliers Since 1987 1-800-353-4676

SC Series **Installation and Use** SCP-T-FAS

Desoutter™

Desoutter Limited Eaton Road Hemel Hempstead Hertfordshire HP2 7DR England

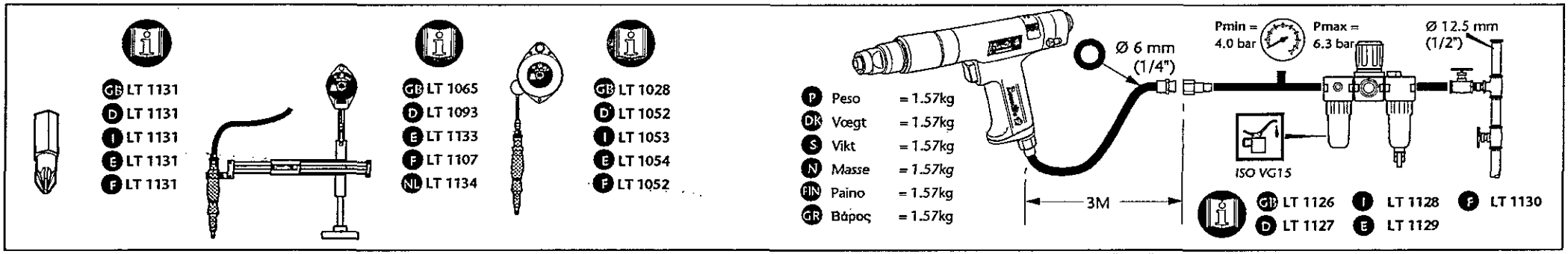

P **DECLARAÇÃO DE UTILIZAÇÃO**
Este produto foi concebido para instalar e retirar fixadores roscados em madeira, metal e plástico. Não é permitido outro uso.
FUNCIONAMENTO -SCP-T-FAS
Com o acessório correcto montado, ligue a ferramenta ao abastecimento de ar. Segure bem a ferramenta e coloque contra o encaixe que será apertado e aperte o gatilho do acelerador. O motor ligará e apertará o disposítivo ao binário (torque) correcto ajustando a tensao da mola da embraiagem. Neste ponto a propulsora interna e desenganchado e o suprimento de ar ao motor é interrompida.
Solte o gatilho do acelerador e retire a ferramenta do encaixe para que possa ser reajustada.

⚠ ADVERTÊNCIA
ANTES DE UTILIZAR ESTA FERRAMENTA, DEVE LER E COMPREENDER AS INSTRUÇÕES DE SEGURANÇA DA CHAVE DE PARAFUSOS PNEUMÁTICA PEÇA NO. 37027.3.

DK **BETJENINGSVEJLEDNING**
Verktøjet er avset for at installere og fjerne befæstelser med gevind i træ, metal og plastic.Anden brug er ikke tilladt.
DRIFTSANVISNING -SCP-T-FAS
Koble værktøjet till lufttilførselen når det riktige tilbehør har monterets.
Tag fat i værktøjet og tryk det mod det der skal strammes, og tryk på startarmen.
Motoren starter og De skal stramme til det ønskede vridningsmoment.
Dette indstilles ved at justere spændingen på koblingsfjederen.
På et tidspunkt frigøres det indre drev, og luften til motoren afbrydes. Slip startarmen og fjern værktøjet, for at det kan genindstille sig selv.

⚠ VARELSE
LÆS OG FORSTÅ SIKKERHEDSINSTRUKSERNE FOR PNEUMATISK SKRUETRÆKER DEL NO. 37027.3 INDEN DETTE VÆRKTØJ BRUGES.

S **BRUKSANVISNINGAR**
Verktyget är avsett för att skruva i och avlägsna skruvgängor i trä, metall och plast. Ingen annan användning far förekomma.
DRIFT -SCP-T-FAS
Koppla verktyget till lufttillgången när det korrekta tillbehöret har monterats.
Grip verktyget, som trycks mot det fäste som skall fastspännas, och sedan tryck ned gasregleringsknappen.
Motorn starter och Du spänner fästet till det önskade vridmomentet, vilket inställs genom att justera spänningen på kopplingsfjädern.
Vid denna tidpunkt frånkopplas det inre drevet och luften till motorn avspärrs. Släpp gasregleringsknappen och tag bort verktyget från fästet för att det skall kunna återställa sig.

⚠ VARNING
LÄS OCH FÖRSTÅ SÅKERHETSINSTRUKTIONERNA FÖR PNEUMATISK SKRUVMEJSEL RESERVDELSNUMMER 37027.3 INNAN DETTA VERKTYG ANVÄNDS.

N **BRUKSERKLÆRING**
Verktøyet er beregnet på å installere og fjerne gjengeknyttere i tre, metall og plast. Annet bruk er ikke tillatt.
DRIFT -SCP-T-FAS
Med det korrekte tilbehør på plass, koble verktøyet til luftforsyningen.
Grip verktøyet og tryk det mot det tilbehør som skal spennes, og tryk da gassknappen.
Motoren starter og Du skal spenne tilbehøret til ønsket vridningsmoment, som instilles ved å justere spenningen på koplingsfjæren. Ved denne tidspunkt frigjøres det inre drev og luften til motoren stenges av.
Løs gassknappen og fjern verktøyet fra tilbehøret for å tillate at det atterstiller sig.

⚠ ADVARSEL
BRUKEREN MÅ DU LESE OG FORSTÅ SIKKERHETSINSTRUKSJONENE DEL. NR.37027.3 FØR BRUK AV DETTE VERKTØYET.

FIN **KÄYTTÖTARKOITUS**
Tämä tuote on tarkoitettu käytettäväksi kierteisten kiinnittimien asentamiseen puuhun, metalliin ja muoviin sekä niiden irrottamiseen. Mikaän muu käyattö ei ole sallittu.
KÄYTTÖ -SCP-T-FAS
Kytke työkalu oikealla lisälaitteella varustettunä paineilmansyötöön. Tartu työkaluun ja paina se kiristettävään kohteeseen ja paina käynnistysvipu alas. Vääntömomentin asetus tapahtuu kytkinjousen kireyden säädöllä. Moottori käynnistyy ja kiristää kohteen vaadituuun vääntömomenttiin. Tässä vaiheessa ilmantulo mottoriin katkeaa.
Vapauta käynnistysvipu ja irrota työkalu kohteesta, jolloin se palautuu perusvalmiuteen.

⚠ VAROITUS
TUTUSTU PERUSTEELLISESTI PNEUMAATTISEN RUUVITALTAN TURVAOHJEISIIN, OSANUMERO 37027.3 ENNEN TÄMÄÄN TYÖKALUN KÄYTTÄMISTÄ.

GR **ΑΝΑΚΟΙΝΩΣΗ ΓΙΑ ΤΗΝ ΧΡΗΣΗ ΤΟΥ**
Ο σχεδιασμός του προϊόντος έγινε για να την τοποθέτηση και αφαίρεση σπειρειδών σφιγκτήρων (threaded fasteners) (βίδες, ταξιμάδια) σε ξύλο, μεταλλο και πλαστικό. Δεν επιτρέπεται άλλη χρήση του.
ΛΕΙΤΟΥΡΓΙΑ -SCP-T-FAS
Αφού τοποθετηθεί το σωστό εξάρτημα, συνδέστε το εργαλείο με την παροχή αέρα. Πιάστε το εργαλείο και σπρώξτε το στη σύνδεση που θα συσφιχτεί και πιέστε το διακόπτη ρύθμισης.
Ο κινητήρας θα ξεκινήσει και η σύνδεση θα συσφιχτεί στην απαιτούμενη σύσφιξη που καθορίζεται με ρύθμιση της τάσης στο ελατήριο του συμπλέκτη.
Αφήστε τον διακόπτη ρύθμισης και βγάλτε το εργαλείο από τη σύνδεση. Για να εμπλακεί η αντίστροφη κίνηση, γλιστρήστε τη βαλβίδα αντίστροφης κίνησης στην εναλλακτική θέση.

⚠ ΠΡΟΕΙΔΟΠΟΙΗΣΗ
ΠΡΙΝ ΧΡΗΣΙΜΟΠΟΙΗΣΤΕ ΑΥΤΟ ΤΟ ΕΡΓΑΛΕΙΟ, ΔΙΑΒΑΣΤΕ ΚΑΙ ΚΑΤΑΝΟΗΣΤΕ ΤΙΣ ΟΔΗΓΙΕΣ ΑΣΦΑΛΟΥΣ ΧΡΗΣΗΣ ΓΙΑ ΤΑ ΚΑΤΣΑΒΙΔΙΑ ΑΕΡΟΣ (ΠΝΕΥΜΑΤΙΚΑ ΚΑΤΣΑΒΙΔΙΑ) PART No.37027.3

AirToolPro.com by Zampini Industrial Group - Premier Tool Suppliers Since 1987 1-800-353-4676

SC Series **Installation and Use** SCP-T-FAS

Desoutter™

Desoutter Limited Eaton Road Hemel Hempstead Hertfordshire HP2 7DR England

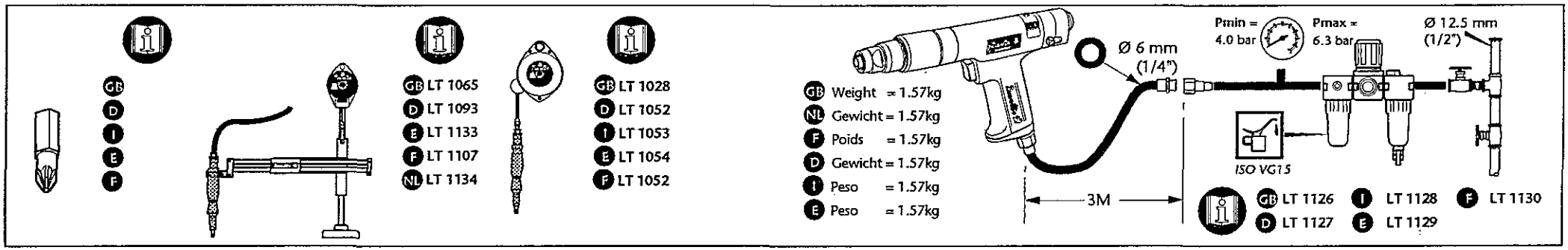

GB STATEMENT OF USE

Product is designed for installing and removing threaded fasteners in wood, metal and plastic. No other use permitted.

OPERATING -SCP-T-FAS

With the correct accessory fitted, connect the tool to the air supply. Grip the tool then press onto the fixing that is to be tightened and depress the throttle control.

The motor will start and tighten the fixing to the required torque set by adjusting the tension on the clutch spring.

At this point the internal drive is disengaged and the air to the motor cut off. Release throttle control and remove tool from fixing to allow it to reset.

⚠ WARNING

BEFORE OPERATING THIS TOOL, READ AND UNDERSTAND PNEUMATIC SCREWDRIVER SAFETY INSTRUCTIONS PART NO. 37027.3.

NL GEBRUIKSAANWIJZING

Het product is ontworpen om bevestigingsmiddelen met schroefdraad in hout, metaal of kunststof aan te brengen of te verwijderen.Het toestel mag niet voor andere doeleinden gebruikt worden.

WERKING -SCP-T-FAS

Nadat de juiste accessoire gemonteerd is moet het gereedschap op de luchtleiding aangesloten worden. Aanzetter vastnemen en dan op aan te trekken bevestigingsmiddel plaatsen en trekker indrukken. De motor wordt gestart en trekt het bevestigingsmiddel aan tot het gewenste koppel, dat ingesteld wordt door afstellen van de koppelingveer spanning. Op dit punt wordt de inwendige aandrijving ontkoppeld en de luchttoevoer naar de motor afgesloten. Trekker loslaten en aantrekker van bevestigingsmiddel afnemen zodat hij gereset wordt.

⚠ WAARSCHUWING

LEES EN BEGRIJP DE VEILIGHEIDSVOORSCHRIFTAN VOOR PNEUMATISCHE SCHROEVEDRAAIERS ONDERDEEL NR. 37027.3, VOORDAT DIT GEREEDSCHAP GEBRUIKT WORDT.

F DECLARATION D'UTILISATION

Le produit est conçu pour la pose et le retrait de fixations filetées sur bois, métal et plastique. Aucun autre emploi n'est admis.

OPERATION -SCP-T-FAS

Lorsque l'élément correct est monté, connecter l'outil à la prise d'air. Prendre l'outil et l'appliquer sur l'assemblage à serrer puis appuyer sur le levier de commande. La rotation du moteur provoque le serrage de l'assemblage au couple pré-réglé par action sur la tension du ressort d'embrayage. Dès le couple atteint, l'entraînement est débrayé et l'alimentation en air du moteur, coupée. Relâcher le levier et dégager l'outil de l'assemblage. Il est de nouveau prêt à l'emploi.

⚠ ATTENTION

AVANT D'UTILISER CET OUTIL, LIRE ET ASSIMILER LES INSTRUCTIONS DE SECURITE POUR LE TOURNEVIS PNEUMATIQUE, PARTIE NO. 37027.3.

D VERWENDUNGSZWECK

Das Produkt ist zum Einbringen und Entfernen von Befestigungsschrauben aus Holz, Metall und Plastik konzipiert.Andere Anwendungen sind nicht erlaubt.

BEDIENUNG -SCP-T-FAS

Montieren Sie das korrekte Zubehörteil und schließen Sie das Werkzeug an die Luftzufhr an. Dann greifen Sie das Werkzeug, pressen es auf die Befestigungseinheit, welche angezogen werden muß. Anschließen betätigen Sie den Gashebel.

Der Motor wird dann starten und die Befestigungseinheit auf das erforderlich Drehmoment anziehen, welches durch Regulierung der Spannung an der Kupplungsfeder eingestellt wurde. Der Innenantrieb ist zu diesem Zeitpunkt ausgekuppelt und die Luftzufuhr zum Motor unterbrochen. Geben Sie den Gashebel frei und entfernen Sie das Werkzeug von der Befestigungseinheit, so daß sie sich zurückstellen kann.

⚠ WARNUNG

VOR BENUTZEN DIESES WERKZEUGS BITTE SICHERHEITSHANWEISUNGEN FÜR DRUCKLUFTSCHRAUBENZIEHER(TEILE. NR.37027.3) LESEN UND VERGEWISSERN, DASS SIE VERSTANDEN WURDEN.

I DICHIARAZIONE DELL'USO

Il prodotto è stato progettato per inserire elementi filettati o toglierli da parti di legno, metallo e plastica. Non deve essere usato per altro scopo.

FUNZIONAMENTO-SCP-T-FAS

Dopo avere montato l'accessorio adatto, connettere l'utensile alla sorgente d'aria compressa. Impugnare l'utensile, esercitare pressione sul dispositivo di fissaggio da serrare e premere sulla valvola di controllo. Il motore si avvierà e serrerà il dispositivo di fissaggio con la coppia torcente richiesta, che viene controllata regolando la tensione della molla della frizione.

A questo punto la trazione interna viene staccata, e l'aria per il motore interrotta. Rilasciare la valvola di controllo e togliere dal dispositivo di fissaggio l'utensile, per consentire a quest'ultimo di tornare alla sua condizione iniziale.

⚠ AVVISO

PRIMA DI USARE QUESTO ATTREZZO SI VOGLIANO LEGGERE E CAPIRE LE ISTRUZIONI DI SICUREZZA DEL GIRAVITE PNEUMATICO, NR. DI PARTE 37027.3.

E MANIFESTACION DE USO

El producto está diseñado para instalar y retirar corchetes roscados en madera, metal y plástico. No está permitido ningún otro uso.

OPERACION -SCP-T-FAS

Con el apropiado accesorio acoplado conectar la herramienta a la acometida de aire. Agarrar la herramienta y a continuación presionar sobre el tornillo que se vaya a apretar y accionar la palanca.

El motor arrancará y apretará el tornillo al par requerido ajustando la tensión del muelle de embrague. En este momento, el mecanismo interno se desembraga y se corta el aire al motor.

Soltar la palanca y retirar la herramienta del tornillo para permitir que se restablezca.

⚠ ADVERTENCIA

ANTES DE UTILIZAR ESTA HERRAMIENTA, SE DEBEN LEER Y ENTENDER LAS INSTRUCCIONES DE SEGURIDAD DEL DESTORNILLADOR NEUMATICO NUMERO DE REFERENCIA 37027.3

AirToolPro.com by Zampini Industrial Group - Premier Tool Suppliers Since 1987 1-800-353-4676

SC Series **Maintenance**

Desoutter™

Desoutter Limited Eaton Road Hemel Hempstead Hertfordshire HP2 7DR England

GB MAINTENANCE INSTRUCTIONS

1. Service should be carried out at intervals of 1000 hours' use. Always quote tool model number, serial number and spare part number when ordering spares.
2. All torque figures ± 10%.
3. When disposing of components, lubricants, etc ...ensure that the relevant safety procedures are carried out.
4. Overmould should be wiped clean with a general purpose, non-aggressive degreasant.

WARNING

NEVER CONNECT A PART ASSEMBLED TOOL TO THE AIR SUPPLY. THE ROTOR BLADES IN THIS TOOL HAVE A PTFE CONTENT. THE NORMAL HEALTH AND SAFETY RECOMMENDATIONS CONCERNING PTFE MUST BE OBSERVED WHEN HANDLING THESE ROTOR BLADES.

(1) DO NOT SMOKE.

(2) MOTOR COMPONENTS MUST BE WASHED WITH CLEANING FLUID AND NOT BLOWN CLEAR WITH AN AIR LINE.

(3) THE SILENCER MUST BE REPLACED WHEN DIRTY, DO NOT CLEAN AND RE-USE.

(4) WASH HANDS BEFORE COMMENCING ANY OTHER ACTIVITY

D WARTUNGSANLEITUNG

1. Wartung ist in Abständen von 1000 Stunden Benutzung durchzuführen.
   Bei der Bestullung von Ersatzteilen, bitte immer angeben: Typennummer der Bohrmaschine, Werknummer und Ersatzteilnummer.
2. Sämtliche Drehmomentzahlen ±10%
3. Beim Entsorgen von Teilen, Schmiermitteln, usw. dafür sorgen, daß die entsprechenden Sicherheitsvorkehrungen getroffen werden.
4. Das Gehäuse sollte mit einem harmlosen Allzweck-Entfetter sauber gewischt werden.

WARNUNG

NIEMALS EIN NICHT VOLLSTÄNDIG MONTIERTES WERKZEUG MIT DER DIE ROTORBLÄTTER DIESES WERKZEUGS ENTHALTEN PTFE. BEI HANDHABUNG DIESER ROTORBLÄTTER SIND DIE ÜBLICHEN GESUNDHEITS- UND SICHERHEITSVORSCHRIFTEN FÜR PTFE ZU BEACHTEN.

1) NICHT RAUCHEN

2) MOTORTEILE MIT REINIGUNSMITTEL SÄUBERN UND NICHT MIT LUFTLEITUNG DURCHBLASEN.

3) WENN SCHMUTZIG, SCHALLDÄMPFER AUSTAUSCHEN. NICHT SÄUBERN UND ERNEUT VERWENDEN.

4) VOR BEGINN ALLER SONSTIGEN TÄTIGKEITEN HÄNDE WASCHEN.

F INSTRUCTIONS D'ENTRETIEN

1. Une révision doit être effectuée à des intervalles de 1000 heures d'utilisation.
   Lors de la commande de pièces de rechange, toujours citer le numéro de modèle de l'outillage, son numéro de série et le numéro de référence de chaque pièce de rechange.
2. Tous les chiffres de moment ± 10%.
3. Pour se débarrasser de pièces, graisse, etc, s'assurer que les procédures de sécurité en vigueur sont appliquées.
4. Nettoyer le collier rapporté à l'aide d'un produit dégraissant courant non agressif.

ATTENTION

NE JAMAIS RACCORDER UN OUTIL PARTIELLEMENT MONTE A L'ALIMENTATION PNEUMATIQUE.
LES LAMES DE ROTOR DE CET OUTIL CONTIENNENT DU PTFE. LES RECOMMANDATIONS NORMALES POUR LA SANTE ET LA SECURITE AU SUJET DES PTFE DOIVENT ETRE OBSERVEES LORS DE LA MANIPULATION DE CES LAMES DE ROTOR.

1) NE PAS FUMER

2) LES PIECES DU MOTEUR DOIVENT ETRE LAVEES AVEC UN FLUIDE DE NETTOYAGE ET NON PAS NETTOYEES AU JET D'AIR

3) LE SILENCIEUX DOIT ETRE REMPLACE LORSQU'IL EST SALE. NE PAS NETTOYER, NI RE-UTILISER

4) SE LAVER LES MAINS AVANT DE COMMENCER TOUTE AUTRE ACTIVITE.

NL ONDERHOUDSINSTRCTIES

1. Onderhoud moet na elke 1000 bedrijfsuren uitgevoerd worden. Bij bestelling van reserveonderdelen geef altijd modelnummer, volgnummer en reserve onderdeelnummer van het werktuig op.
2. Alle aanhaalkoppels zijn ±10 %.
3. Neem de desbetreffende veiligheidsvoorschriften in acht wanneer onderdelen, smeermiddelen, enz. worden weggegooid.
4. Wrijf de draaiklem rond het handvat schoon met een algemene, niet bijtende ontvetter.

WAARSCHUWING

SLUIT EEN ONVOLLEDIG GEMONTEERD APPARAAT NOOIT OP DE PERSLUCHTVOEDING.
DE ROTORSCHOEPEN IN DIT GEREEDSCHAP BEVATTEN PTFE. NEEM DE GANGBARE GEZONDHEIDS- EN VEILIGHEIDSVOORSCHRIFTEN MBT. PTFE IN ACHT TIJDENS DE BEHANDELING VAN DEZE ROTORSCHOEPEN.

1) NIET ROKEN.

2) REINIG DE MOTORCOMPONENTEN MET REINIGINGSVLOEISTOF; ZE MOGEN NIET MET DRUKLUCHT SCHOONGEBLAZEN WORDEN.

3) VERVANG DE GELUIDSDEMPER WANNEER HIJ SMERIG IS. GELUIDSDEMPER NIET REINIGEN EN WEER GEBRUIKEN.

4) WAS UW HANDEN VOORDAT ANDERE WERKZAAMHEDEN UITGEVOERD WORDEN.

E INSTRUCCIONES DE MANTENIMENTO

1. Revisiones se deben llevar a cabo a intervalos de 1000 horas de uso.
   Al encargar piezas de recambio, siempre debe indicarse el número de modelo de la herramienta, su número de serie y el numero de la pieza de recambio.
2. Los valores de par son ±10%.
3. Asegurarse que los procedimientos de seguridad son efectuados cuando se deshace de componentes, lubricantes, etc.
4. Para limpiar la moldadura superior pásele un paño humedecido con un desgrasador de uso general suave.

ADVERTENCIA

NUNCA CONECTE LA HERRAMIENTA AL ALIMENTADOR DE AIRE SI NO ESTA COMPLETAMENTE MONTADA.
LAS ALETAS DEL MOTOR DE ESTA HERRAMIENTA CONTIENEN PTFE. SE DEBEN OBSERVAR TODAS LAS RECOMENDACIONES PARA LA SALUD Y SEGURIDAD RESPECTO AL PTFE CUANDO SE MANEJAN ESTAS ALETAS DE MOTOR.

1) NO FUMAR

2) LOS COMPONENTES DEL MOTOR SE DEBEN LAVAR CON UN LIQUIDO LIMPIADOR Y NO SOPLAR CON UNA LINEA DE AIRE.

3) EL SILENCIADOR SE DEBE CAMBIAR CUANDO ESTE SUCIO. NO SE DEBE LIMPIAR Y VOLVER A USAR.

4) SE DEBE LAVAR LAS MANOS ANTES DE EMPEZAR CUALQUIER OTRA ACTIVIDAD.

I INSTRUZIONI PER LA MANUTENZIONE

1. Si dovrebbe eseguire un servizio ogni 1000 ore di uso.
   Nell'ordinazione di ricambi citare il numero di modello dell'utensile, il numero di matricola e quello di catalogo del pezzo.
2. Tutti i valori di coppia ±10%.
3. Quando si eliminano componenti, lubrificanti ecc., assicurarsi che le relative procedure di sicurezza siano osservate.
4. L'esterno dell'impugnatura formata dovrà essere pulito passandovi un panno inumidito con uno agrassante non *corrosivo per uso generale.*

AVVISO

NON COLLEGARE MAI L'ALIMENTAZIONE ARIA ALL'ATTREZZO MONTATO SOLO IN PARTE.
LE PALE DEL ROTORE DI QUESTO ATTREZZO CONTENGONO PTFE. SI DEVONO PERCIO' OSSERVARE LE NORMALI RACCOMANDAZIONI SULLA SALUTE RIGUARDANTI I MATERIALI PTFE QUANDO SI TOCCANO LE PALE DEL ROTORE.

1) NON FUMARE

2) I COMPONENTI DEL MOTORE DEVONO ESSERE LAVATI CON UN FLUIDO DI PULIZIA ADATTO, NON PULITI CON UN GETTO D'ARIA.

3) QUANDO IL SILENZIATORE E' SPORCO DEVE ESSERE SOSTITUITO, NON PULITO E RI-USATO.

4) LAVARSI LE MANI PRIMA DI COMINCIARE QUALSIASI ALTRA ATTIVITA'.